注（１）装置銘板は制御箱の横の
側板に貼付してあります。

記号	内	容
A	冷媒ガス側配管	φ25.4（ろう付）
B	冷媒液側配管	φ9.52（ろう付）
C	ドレン配管接続口	VP25（塩ビ管）
D	配線取入口	（φ25）
E	吊りボルト	M10
F	点検口	（600X600）
G	点検口	（900X1730）

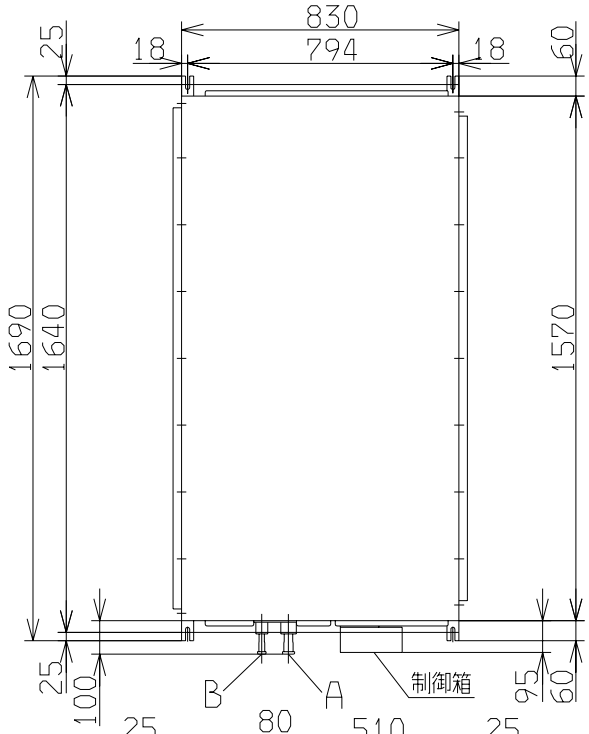

リモコン（別売品）

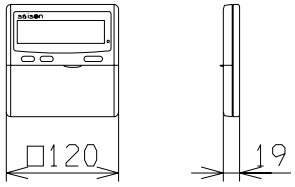

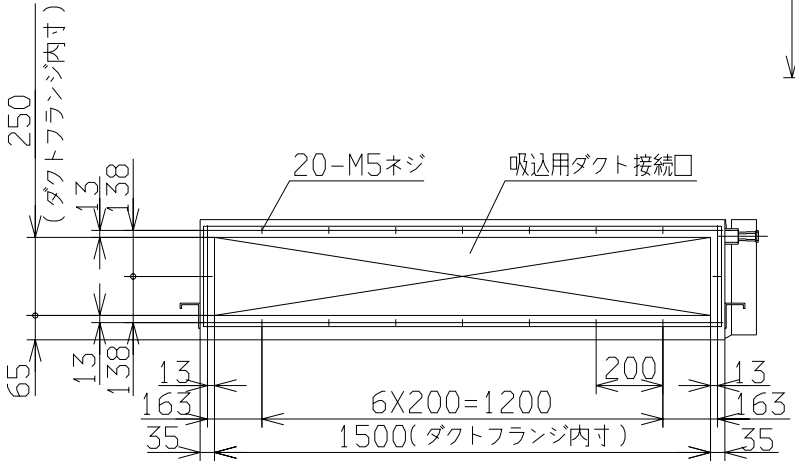

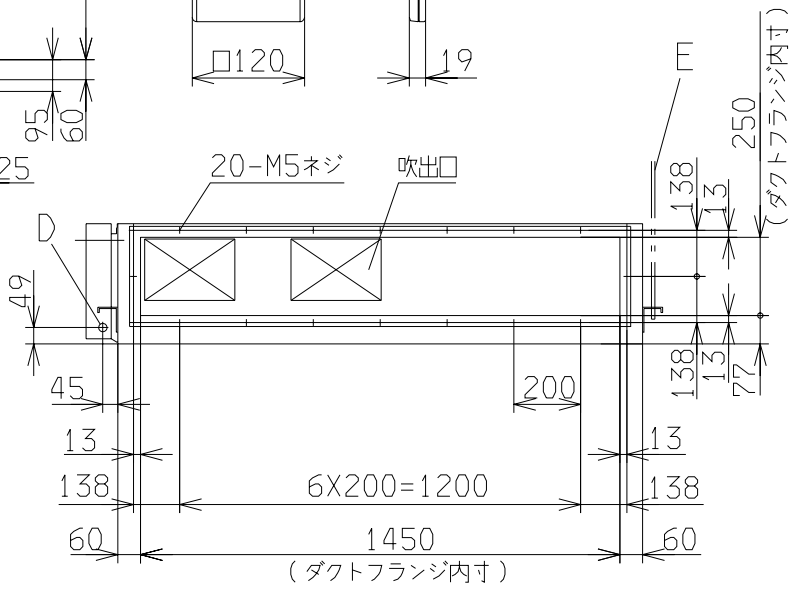

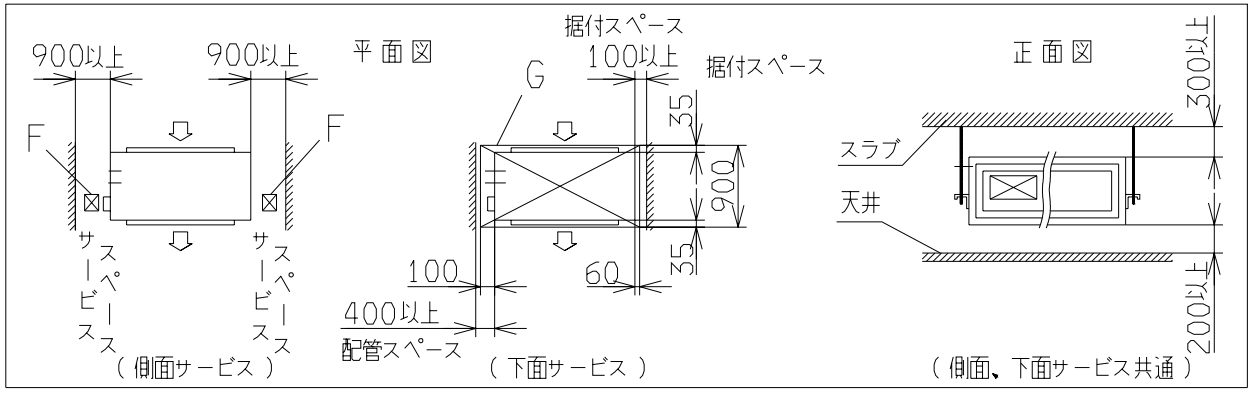

適用機種	FDUP2241F
形式	FDU
発行者	長谷川 030923
名称	室内機外形図（OUTLINE）
図番	PJD000Z901
訂符	
葉別	1/1

ESP-PP-7294(U21)