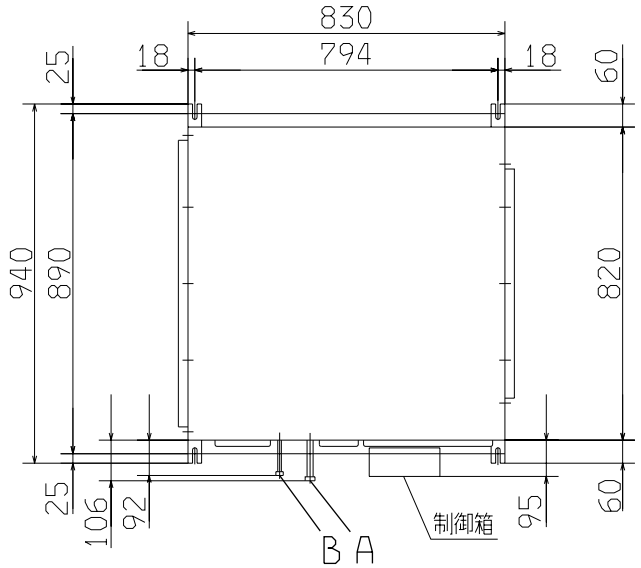

記号	内	容
A	冷媒ガス側配管	φ15.88(フレア)
B	冷媒液側配管	φ9.52(フレア)
C	ドレン配管接続口	VP25(塩ビ管)
D	配線取入口	(φ25)
E	吊りボルト	M10
F	点検口	(600X600)
G	点検口	(900X980)

注(1)装置銘板は制御箱の横の側板に貼付してあります。

リモコン(別売品)

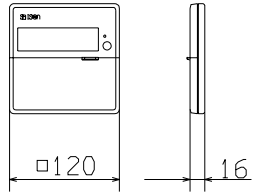

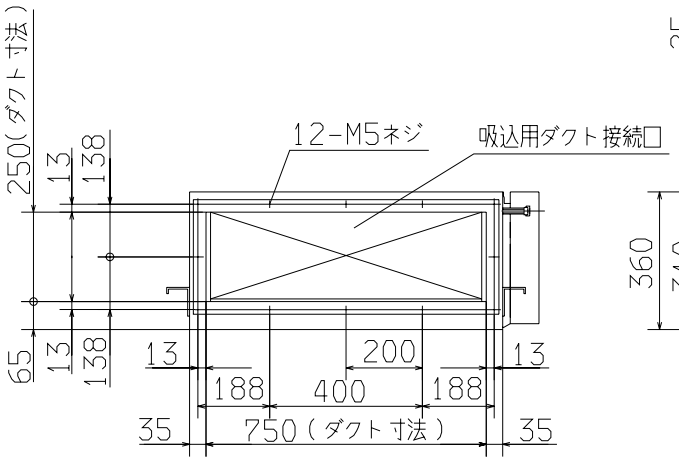

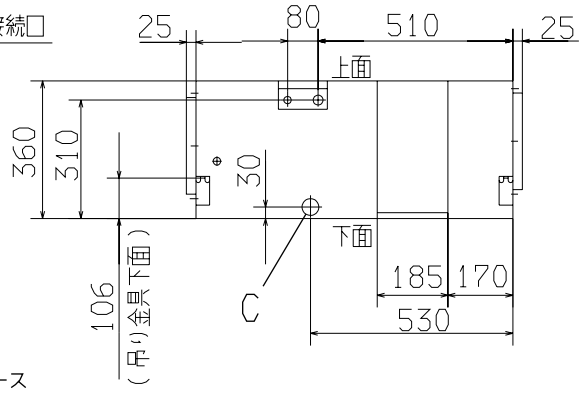

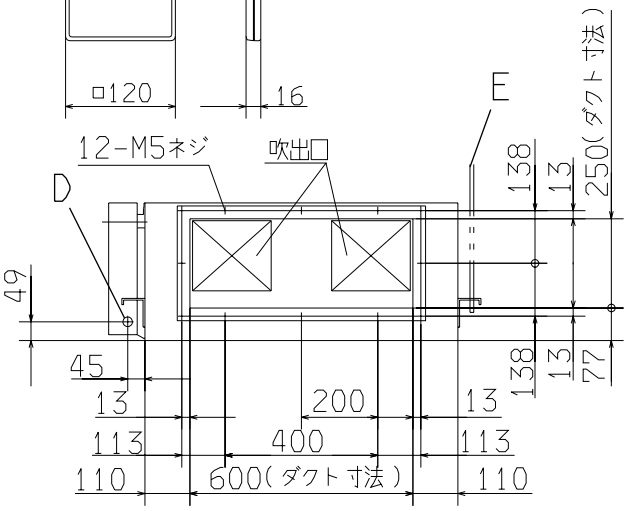

据付スペース

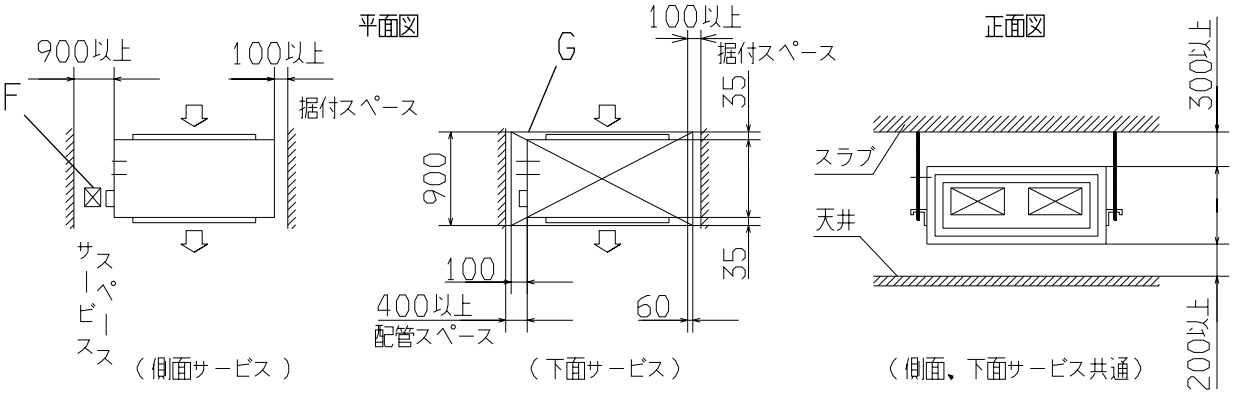

適用機種	FDUP80D2
形式	FDUP
発行者	北川 00.4.7
名称	室内機外形図(OUTLINE)
図番	PJD000Z714
訂符	
葉別	1/1