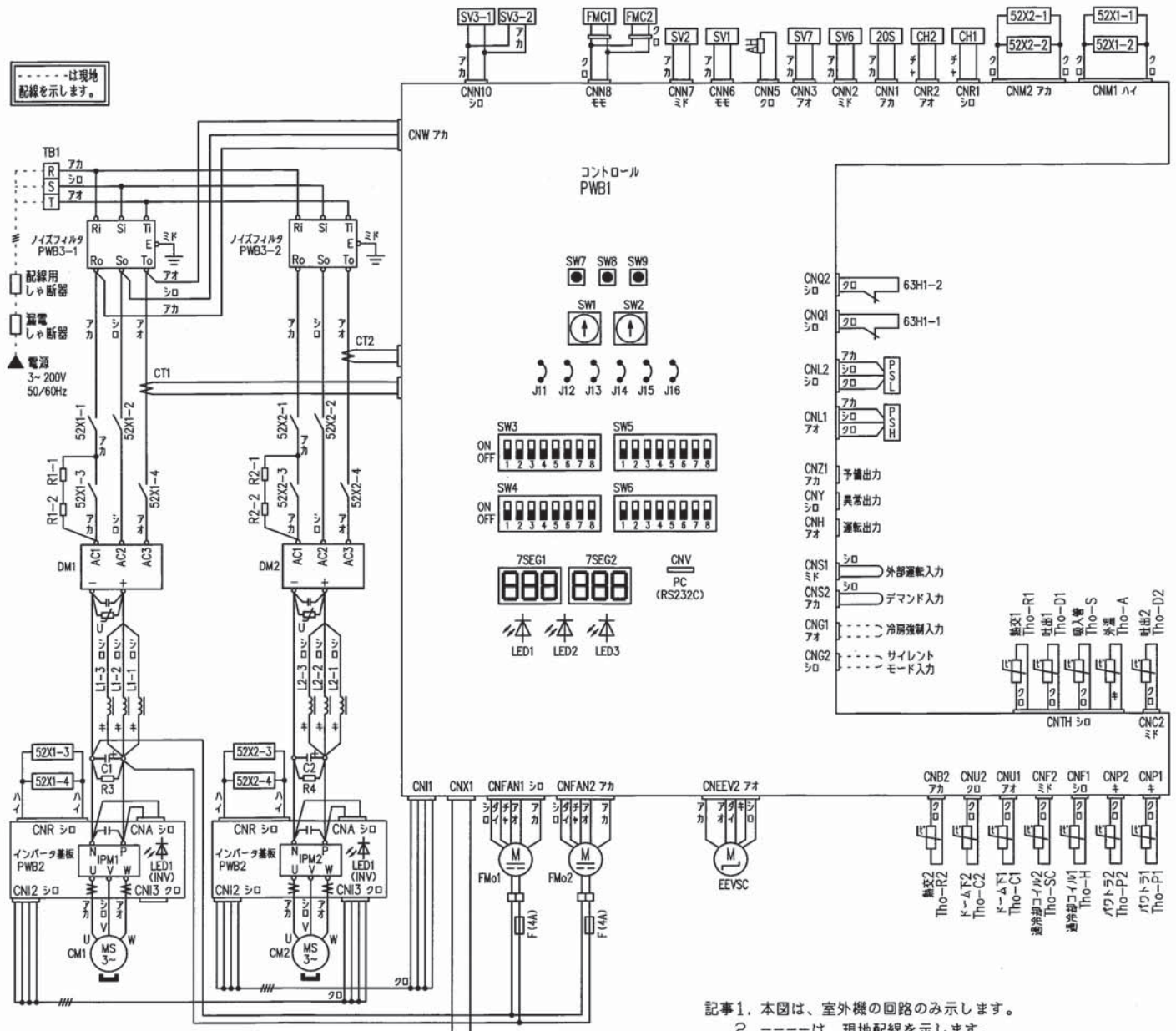

記号	名称
AH	アキュムレータヒータ
C1,2	電解コンデンサ
CH1,2	クランクケースヒータ
CM1,2	圧縮用電動機
CNA-Z1	コネクタ
CT1,2	電流センサ
DM1,2	ダイオードモジュール
EEVSC	電子膨張弁（過冷却用）
F	ヒューズ
FMC1,2	冷却ファン
FMo1,2	送風用電動機
IPM	インテリジェントパワーモジュール
J11,12	電源、電圧切換
J13	外部入力切換 レベル/パルス
J14	デフロスト復帰温度切換 通常/強化
J15	デフロスト開始温度切換 通常/寒冷地
L1-1~L2-3	直流リアクトル
LED1	表示灯（赤ー点検表示）
LED1 (INV)	正常（黄）点滅
LED2	表示灯（緑ーマイコン正常表示）
LED3	表示灯（緑ーサービス用）
PSH	高圧圧力センサ
PSL	低圧圧力センサ
PWB1~3	プリント基板
R1-1~R2-2	突入制御抵抗
R3,4	放電抵抗
SV1,2	電磁弁（油戻し）
SV3-1,3-2,6,7	電磁弁（油戻し）
SW1	アドレス設定 SW室外No.（10位）
SW2	アドレス設定 SW室外No.（1位）
SW3-1	点検LEDリセット
SW3-2 ON	自動バックアップ運転
SW3-2 OFF	通常運転

記号		名称
SW3-7	ON	冷房強制モード
	OFF	通常運転
SW4-1~4		機種設定
SW4-5,6		デマンド切換
SW4-7		アドレス設定スイッチ（親機・子機）
SW5-1	ON	試運転
	OFF	通常運転
SW5-3	ON	移設ポンプダウン運転
	OFF	通常運転
SW5-4		サービスSW
SW5-5	ON	スーパーリンク通信
	OFF	スーパーリンクII通信
SW7（ボタン）		データ消去/書込み
SW8（ボタン）		7セグメント表示アップ（1位）
SW9（ボタン）		7セグメント表示アップ（10位）
TB1,2		端子台
Tho-A		吸込温度センサ（外温）
Tho-C1,2		ドーム下温度センサ
Tho-D1,2		吐出管温度センサ
Tho-H		過冷却コイル温度センサ2（ガス）
Tho-P1,2		パワトラ温度センサ
Tho-R1		熱交温度センサ1（出口・前）
Tho-R2		熱交温度センサ2（出口・後）
Tho-S		吸入管温度センサ
Tho-SC		過冷却コイル温度センサ1（液）
7SEG1		7セグメントLED（機能表示）
7SEG2		7セグメントLED（データ表示）
20S		四方切換電磁弁
52X1-1~2-4		CM用電磁接触機
63H1-1,2		高圧圧力開閉器（保護）

※ SW4-5, 4-6で設定したコンプ出力でデマンド制御を実施します。
使用方法に関しては技術資料を参照してください。

SW4-5	SW4-6	コンプ能力（%）
0	0	80
1	0	60
0	1	40
1	1	0

記事1. 本図は、室外機の回路のみ示します。
2. ------は、現地配線を示します。
3. TBのA1, B1, A2, B2は信号線端子台（DC5V）です。
A1, B1に室内外機間信号線および同一冷媒系統の室外機間信号線を、
A2, B2に異なる冷媒系統の室外機間信号線を接続してください。
4. 信号線は電源線や他の動力線と並行配列しないでください。
5. 外部入力（CNS1, CNS2, CNG1, CNG2）, 外部出力（CNY）は、機能を割り当て使用してください。機能に関しては技術資料を参照してください。
6. CNG1, 2コネクタは付属品を使用してください。

適用機種	AUCVP4504DCK, AUCVSP4504DCK
形式	AUCV
発行者	大林
名称	室外機配線図（WIRING DIAGRAM）
図番	PCD000Z633
訂符	
葉別	1/1
150630	