グリーン購入法適合

MITSUBISHI HEAVY INDUSTRIES THERMAL SYSTEMS

外形図（室内ユニット）

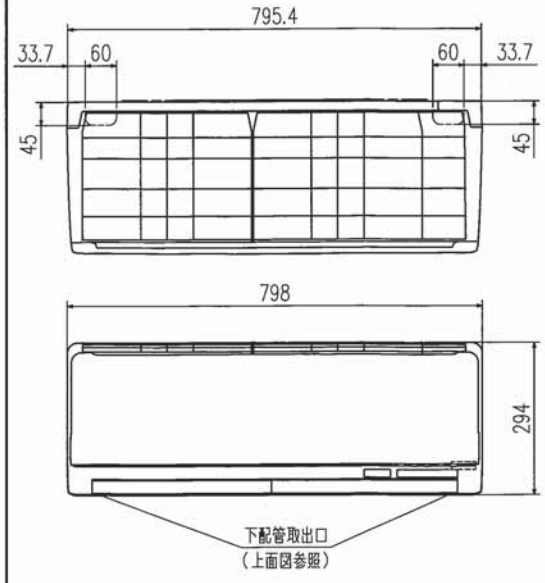

外形図（リモコン）

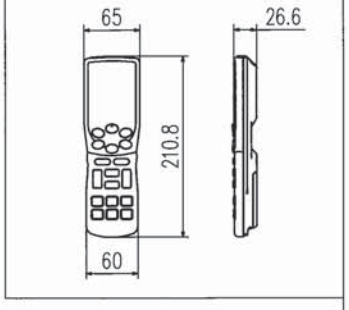

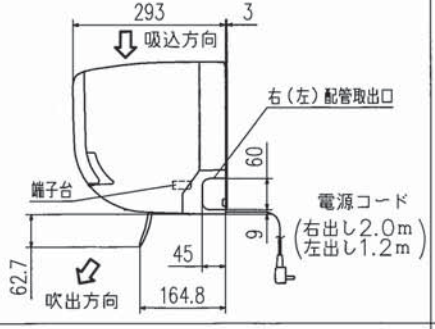

据付スペース（室内ユニット）正面図

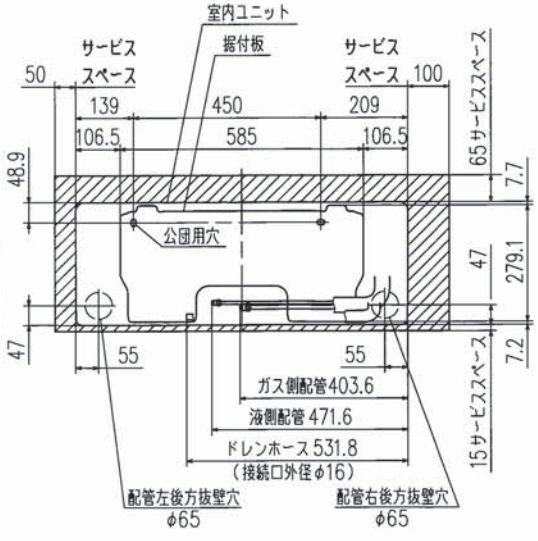

要目表			
名称		三菱重工ルームエアコン	
形式		室内ユニット	室外ユニット
		SRK22SX−W	SRC22SX
電源		単相100V・50/60Hz	
機能		冷房・ヒートポンプ暖房兼用・サーマルドライ	
能力kW	冷房	2.2（0.9~3.6）	
	暖房 標準	2.5（0.7~5.9）	
	暖房 低温	4.3	
運転電流 A		冷 4.5	暖（機）4.7（15.0）
消費電力 W		冷 400	暖（機）425
		暖（低）1285	
通年エネルギー消費効率（APF）		6.9	
力率 %		冷 89	暖（機）90
始動電流 A		4.7	
外形寸法（高×幅×奥）mm		294x798x293	640x800x290
製品質量 kg		14.5	41.0
冷凍装置 圧縮機出力 W		――	600
熱交換器		クロスフィン形	クロスフィン形
冷媒制御器		――	電子膨張弁
冷媒・封入量 kg		R32・0.86	
送風機出力 W		42	34
風量 m³/min	冷房	13	32
	暖房	15	26
運転音 dB（A）音響パワーレベル	冷房	60	54
	暖房	62	52

備考
1 性能はJIS C 9612に基く。
2 運転電流の（ ）内数値は最大電流を示す。
3 カラーは右表に示す。
4 能力の（ ）内数値は最小～最大の能力を示す。

	カラー
W	ホワイト

外形図（室外ユニット）

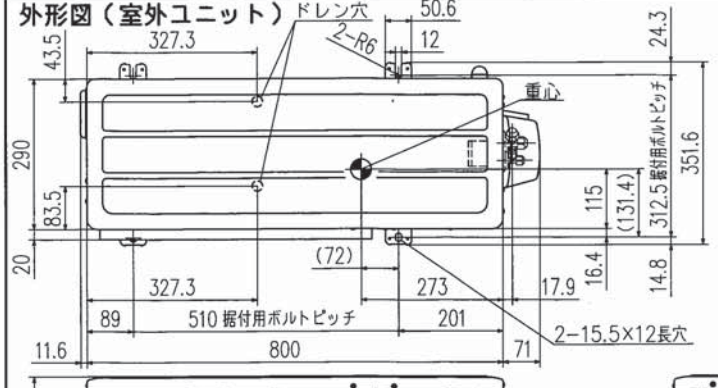

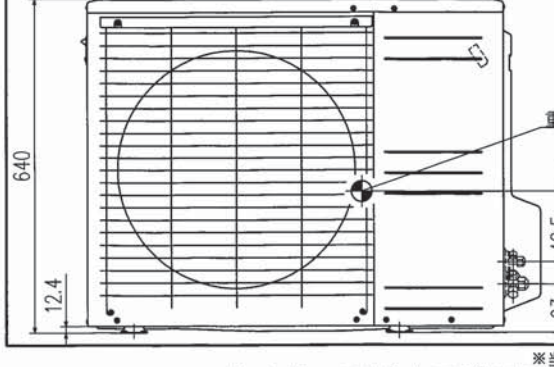

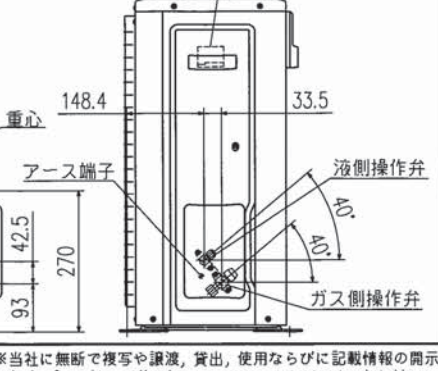

据付スペース（室外ユニット）

平地置の場合（四面障壁不可）

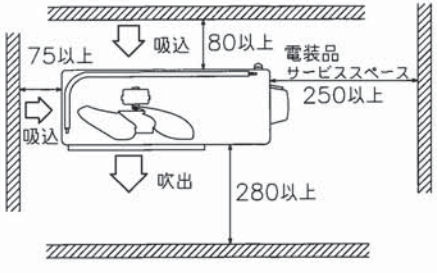

ベランダ吊りの場合

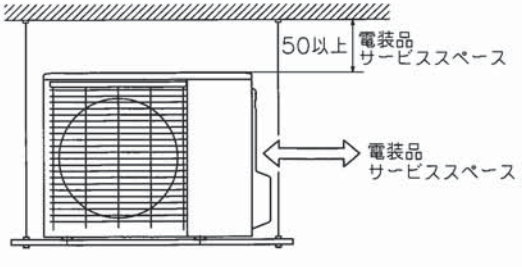

配管接続図（フレア接続）

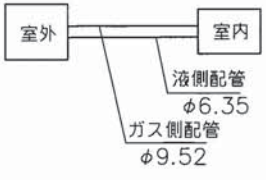

配管長許容値		
配管長		25m以内
高低差	室外機下方	15m以内
	室外機上方	15m以内

配線接続図

注1）アースは室内、室外いずれかで必ず取ってください。

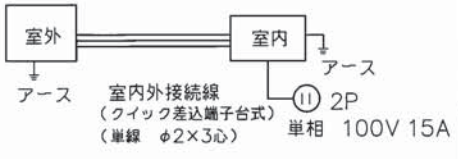

形式	SRK22SX-W	
発行者	名称 仕様書	
佐藤	図番 RLB000Z236	訂符 / 葉別 1/1
181116		

※当社に無断で複写や譲渡，貸出，使用ならびに記載情報の開示を禁ず。
Reproduction, use and disclosure of the described information without our company permission is strictly prohibited.