グリーン購入法適合

MITSUBISHI HEAVY INDUSTRIES THERMAL SYSTEMS

外形図（室内ユニット）

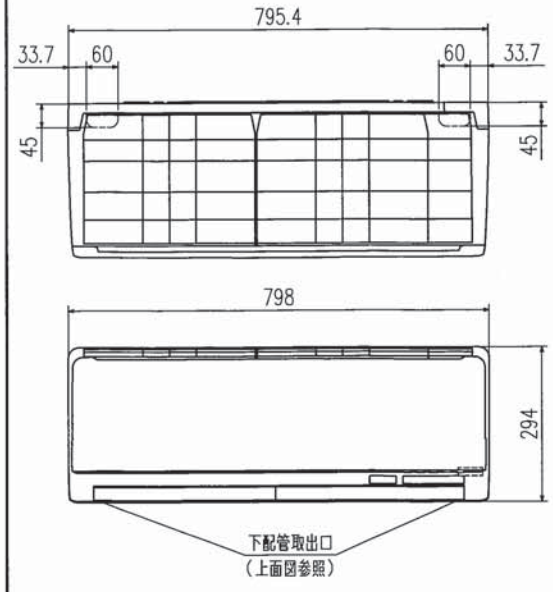

外形図（リモコン）

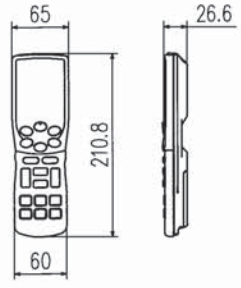

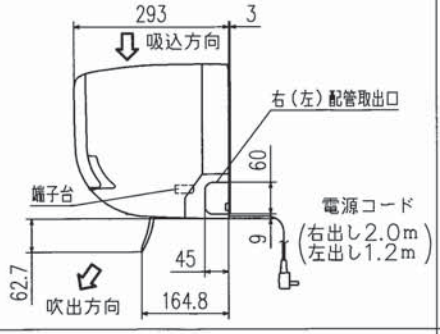

据付スペース（室内ユニット）正面図

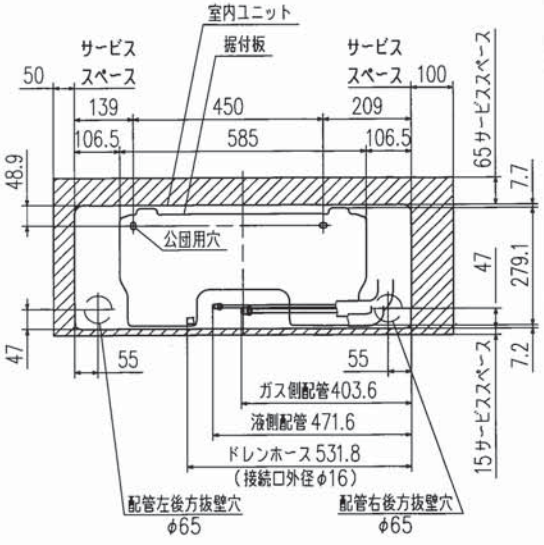

要目表			
名称		三菱重工ルームエアコン	
形式		室内ユニット	室外ユニット
		SRK25SX-W	SRC25SX
電源		単相100V・50/60Hz	
機能		冷房・ヒートポンプ暖房兼用・サーマルドライ	
能力 kW	冷房	2.5（0.9~3.8）	
	暖房 標準	2.8（0.7~5.9）	
	暖房 低温	4.3	
運転電流 A		冷 5.3	暖（標）5.3（15.0）
消費電力 W		冷 485	暖（標）490
		暖（低）1285	
通年エネルギー消費効率（APF）		6.9	
力率 %		冷 92	暖（標） 92
始動電流 A		5.3	
外形寸法（高×幅×奥）mm		294x798x293	640x800x290
製品質量 kg		14.5	41.0
冷凍装置 圧縮機出力 W		——	750
熱交換器		クロスフィン形	クロスフィン形
冷媒制御器		——	電子膨張弁
冷媒・封入量 kg		R32・0.86	
送風機出力 W		42	34
風量 m³/min	冷房	13.5	32
	暖房	15	26
運転音 dB（A） 音響パワーレベル	冷房	60	54
	暖房	63	52

備考
1 性能はJIS C 9612に基く。
2 運転電流の（　）内数値は最大電流を示す。
3 カラーは右表に示す。
4 能力の（　）内数値は最小～最大の能力を示す。

	カラー
W	ホワイト

外形図（室外ユニット）

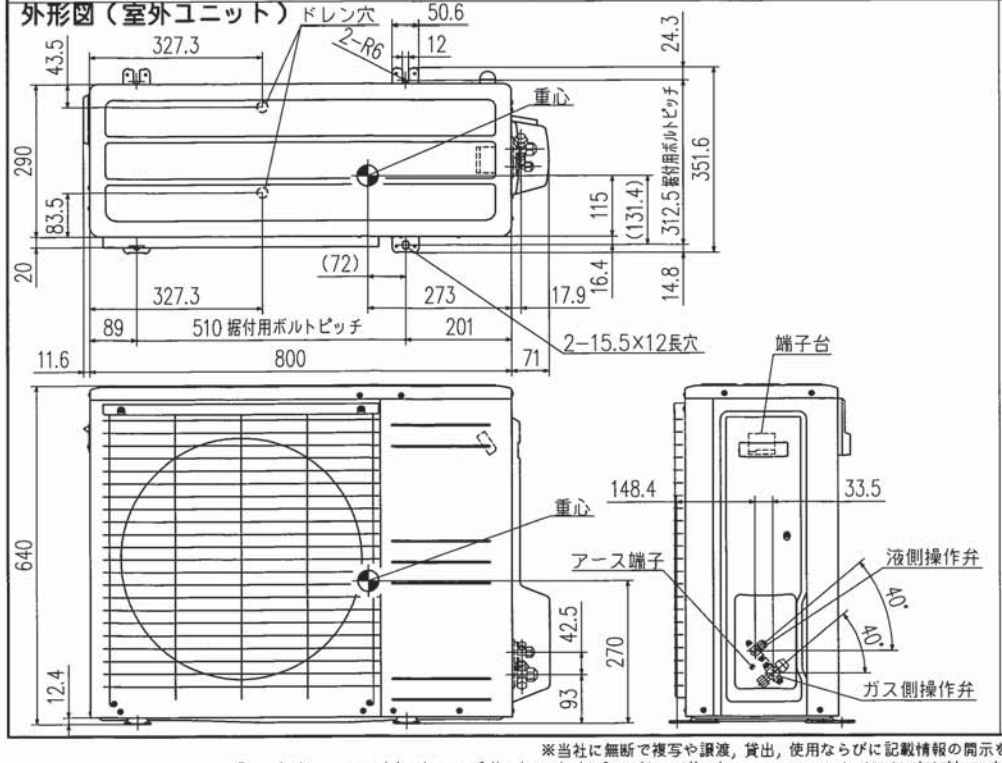

据付スペース（室外ユニット）

平地置の場合（四面障壁不可）

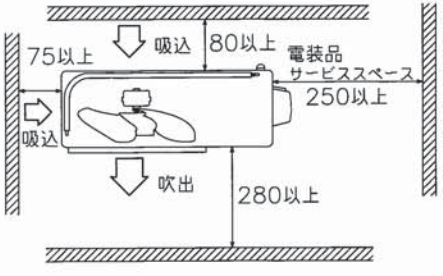

ベランダ吊りの場合

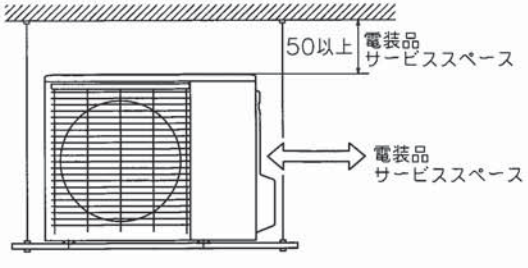

配管接続図（フレア接続）

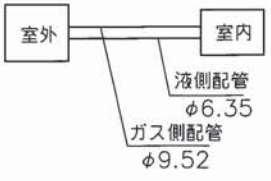

配管長許容値		
配管長		25m以内
高低差	室外機下方	15m以内
	室外機上方	15m以内

配線接続図

注1）アースは室内、室外いずれかで必ず取ってください。

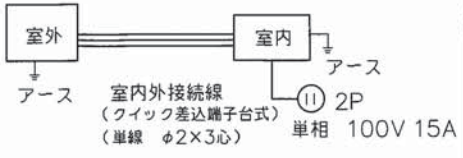

形式	SRK25SX-W
発行者	佐藤 181116
名称	仕様書
図番	RLB000Z237
訂符	
葉別	1/1

※当社に無断で複写や譲渡，貸出，使用ならびに記載情報の開示を禁ず。
Reproduction, use and disclosure of the described information without our company permission is strictly prohibited.