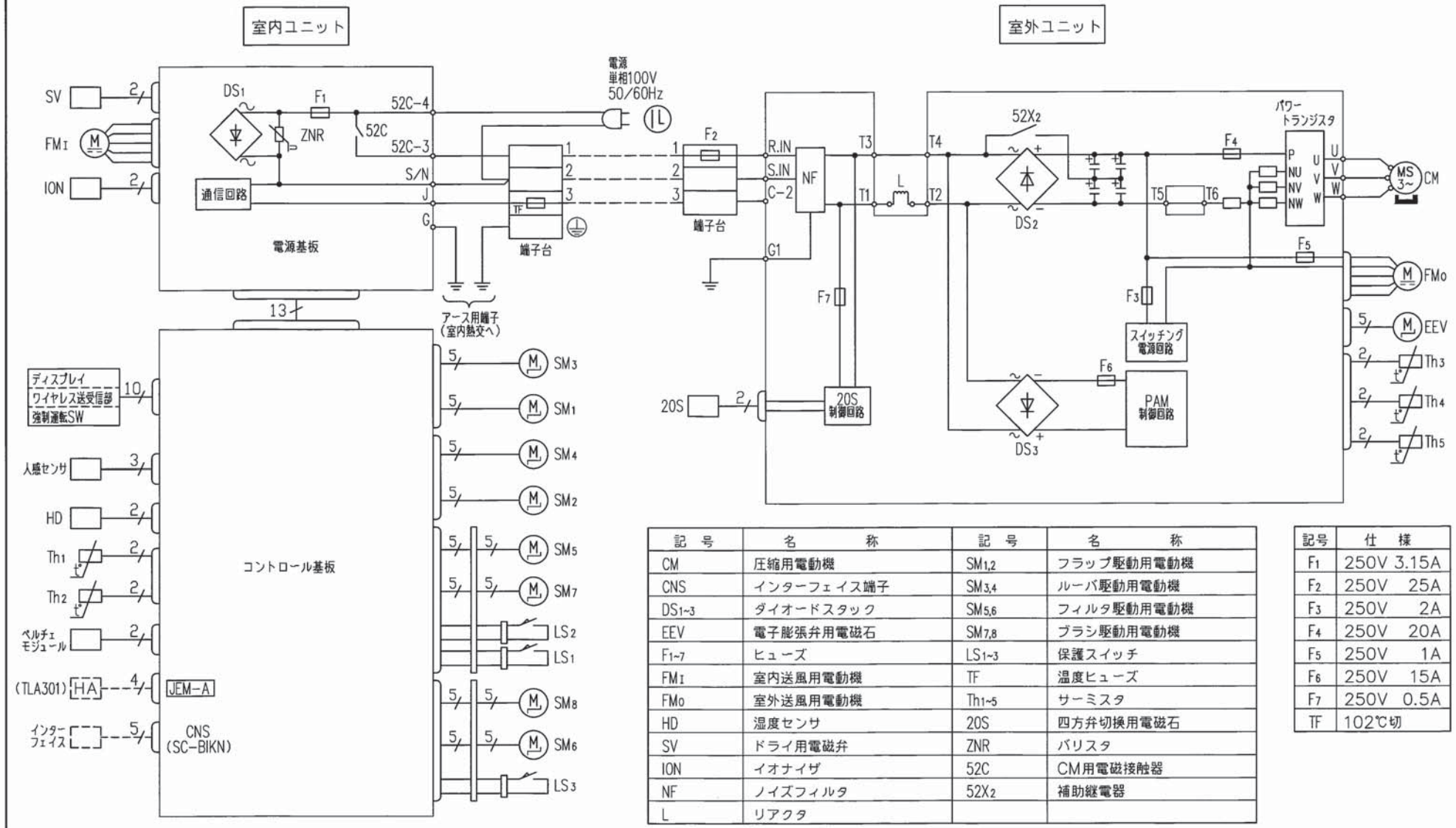

記号	名称	記号	名称
CM	圧縮用電動機	$SM_{1,2}$	フラップ駆動用電動機
CNS	インターフェイス端子	$SM_{3,4}$	ルーバ駆動用電動機
$DS_{1\sim3}$	ダイオードスタック	$SM_{5,6}$	フィルタ駆動用電動機
EEV	電子膨張弁用電磁石	$SM_{7,8}$	ブラシ駆動用電動機
$F_{1\sim7}$	ヒューズ	$LS_{1\sim3}$	保護スイッチ
FM_I	室内送風用電動機	TF	温度ヒューズ
FM_O	室外送風用電動機	$Th_{1\sim5}$	サーミスタ
HD	湿度センサ	20S	四方弁切換用電磁石
SV	ドライ用電磁弁	ZNR	バリスタ
ION	イオナイザ	52C	CM用電磁接触器
NF	ノイズフィルタ	$52X_2$	補助継電器
L	リアクタ		

記号	仕様
F_1	250V 3.15A
F_2	250V 25A
F_3	250V 2A
F_4	250V 20A
F_5	250V 1A
F_6	250V 15A
F_7	250V 0.5A
TF	102℃切

形式	SRK28, 36SX-W
発行者	佐藤 18.11.16
名称	配線図
図番	RLB000Z241
訂符	
葉別	1/1

※当社に無断で複写や譲渡，貸出，使用ならびに記載情報の開示を禁ず。
Reproduction, use and disclosure of the described information without our company permission is strictly prohibited.