MITSUBISHI HEAVY INDUSTRIES THERMAL SYSTEMS

外形図（室内ユニット）

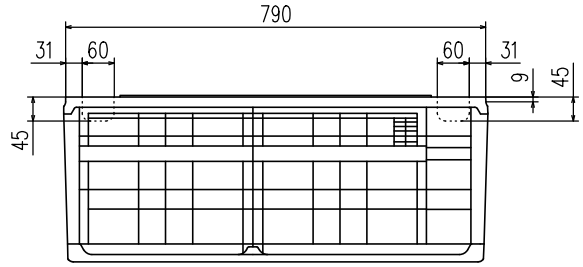

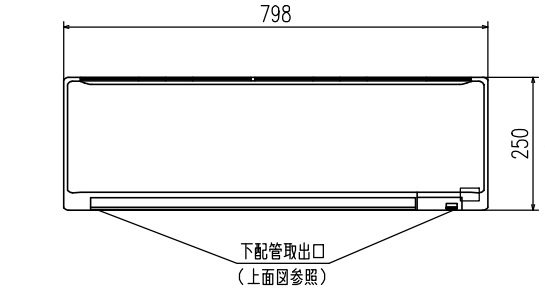

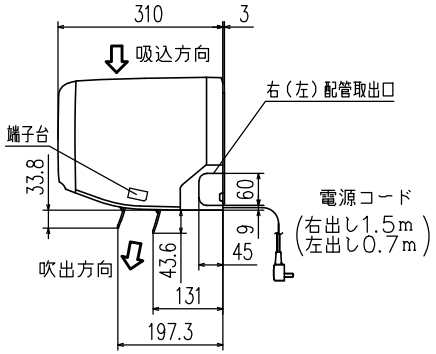

外形図（リモコン）

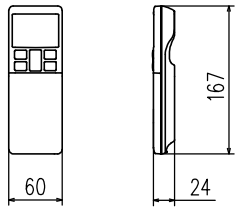

据付スペース（室内ユニット）正面図

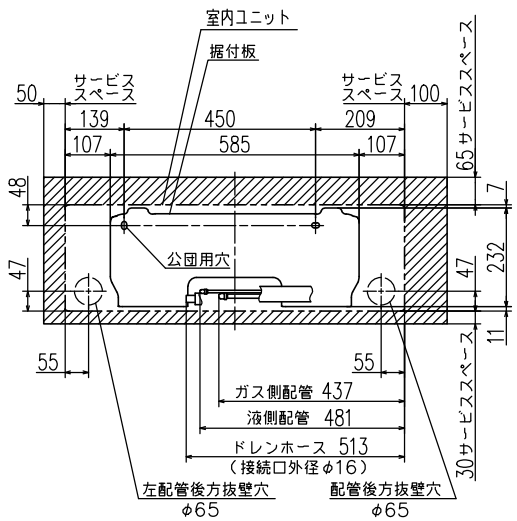

要目表			
名称		三菱重工ルームエアコン	
形式		室内ユニット SRK56RX2−W	室外ユニット SRC56RX2
電源		単相200V・50／60Hz	
機能		冷房・ヒートポンプ暖房兼用・サーマルドライ	
能力kW	冷房	5.6（0.9~5.7）	
	暖房 標準	6.7（0.8~9.0）	
	暖房 低温	6.5	
運転電流 A		冷 10.4　暖（標）10.2（15.0）	
消費電力 W		冷 2060　暖（標）2010	
		暖（低）2535	
通年エネルギー消費効率（APF）		5.0	
力率 %		冷 99　暖（標）99	
始動電流 A		10.4	
外形寸法（高×幅×奥）mm		250x798x310	640x800x290
製品質量 kg		11.5	44.5
冷凍装置	圧縮機出力 W	――	1500
	熱交換器	クロスフィン形	クロスフィン形
	冷媒制御器	――	電子膨張弁
	冷媒・封入量 kg	R32・1.10	
送風機出力 W		42	34
風量 m³/min	冷房	14	42
	暖房	14	36
運転音 dB（A）	冷房	64	63
音響パワーレベル	暖房	66	62

備考
1 性能はJIS C 9612に基く。
2 運転電流の（　）内数値は最大電流を示す。
3 カラーは右表に示す。
4 能力の（　）内数値は最小～最大の能力を示す。

	カラー
W	ホワイト

外形図（室外ユニット）

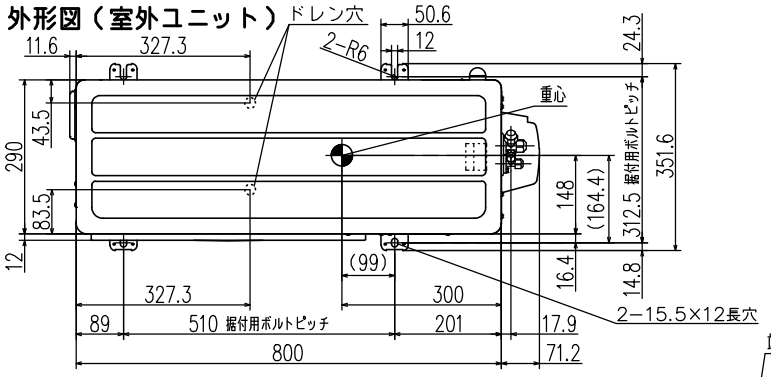

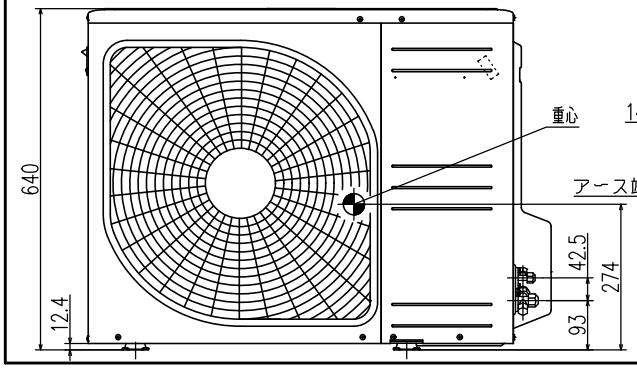

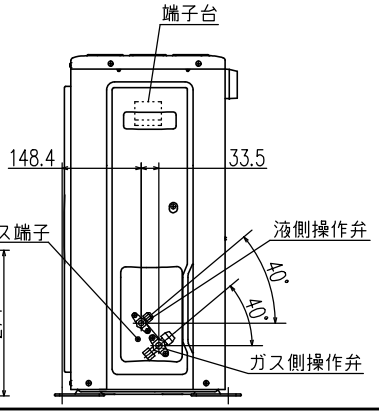

据付スペース（室外ユニット）

平地置の場合（四面障壁不可）

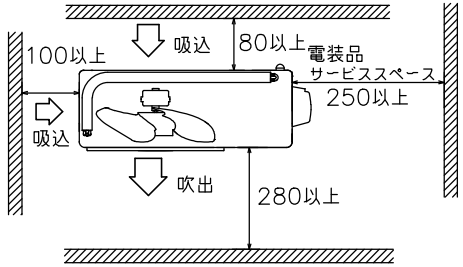

ベランダ吊りの場合

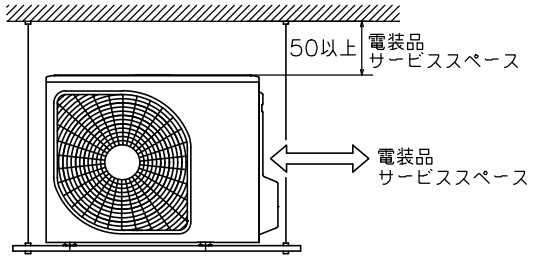

配管接続図（フレア接続）

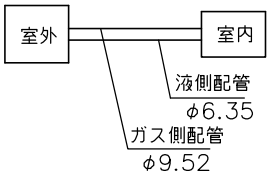

配管長許容値		
配管長		25m以内
高低差	室外機下方	15m以内
	室外機上方	15m以内

配線接続図

注1）アースは室内、室外いずれかで必ず取ってください。

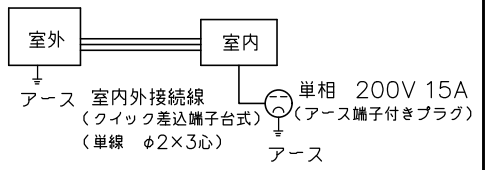

形式	SRK56RX2-W		
発行者	名称	仕様書	
佐藤	図番	RLG000Z519	訂符 A / 葉別 1/1
18.11.16			