室内ユニット外形図

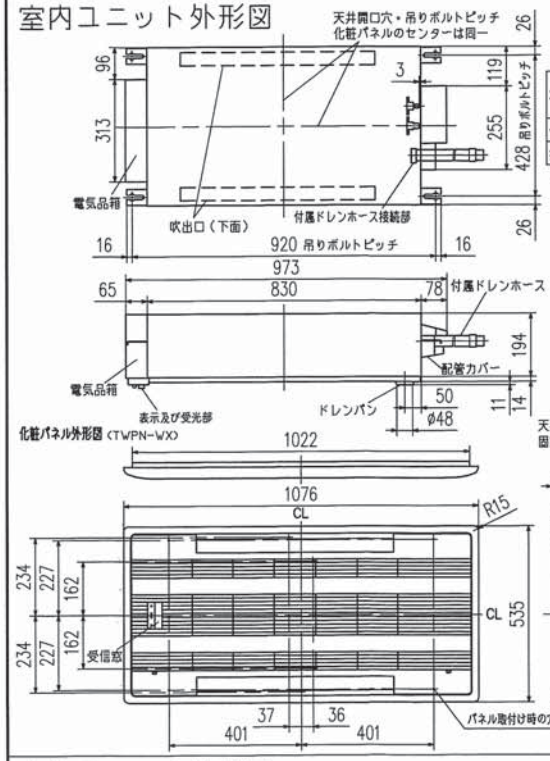

吹出し開口面積
0.03m²×2

本体配管	液管	フレア接続6.35（1/4"）
	ガス管	フレア接続9.52（3/8"）
付属ドレンホース有効長		480
接続ドレン配管		VP20

注1.延長配管サイズは仕様表を参照下さい。
2.付属ドレンホースは切断して使用可能です。

リモコン外形図

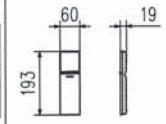

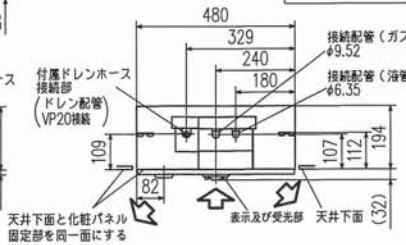

室内ユニットよりドレンを立ち上げる場合の接続方法
※付属ドレンホースは切断して使用可能です。

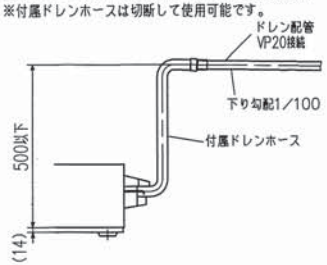

室外ユニット外形図

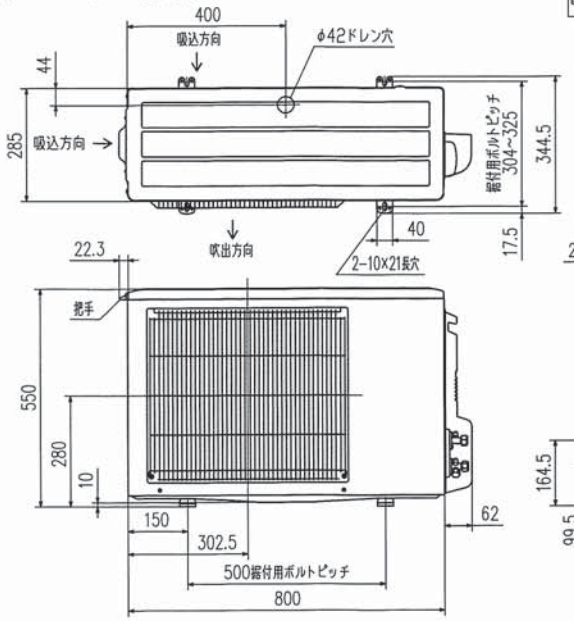

配管接続口		
	液管	フレア接続6.35（1/4"）
	ガス管	フレア接続9.52（3/8"）

注、延長配管サイズは仕様表を参照下さい。

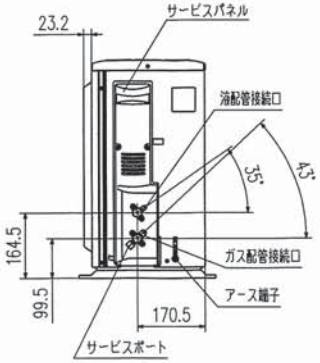

据付所要スペース（室内ユニット）

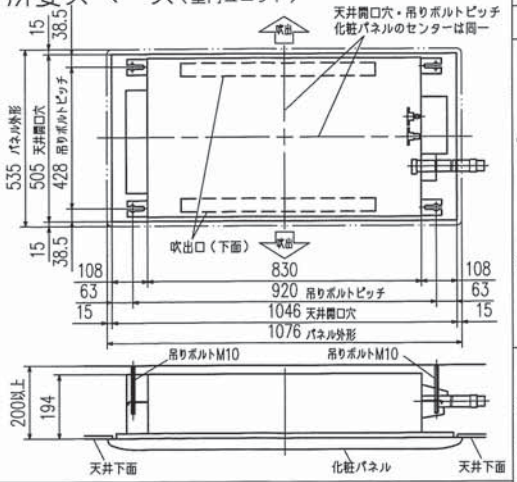

室外ユニットの周囲必要空間（基本）

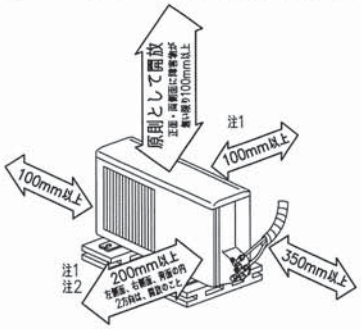

室外ユニットの据付上最小のスペース

注1）風通しが悪くショートサイクルが起きやすい場合は、
冷暖房能力及び消費電力が10%程度悪化する場合があります。
吹出ガイド（別売部品）を付けると、
冷暖房能力及び消費電力の改善が図れます。

注2）壁に向けて吹き出すと壁が汚れる場合があります。

機外配線要領

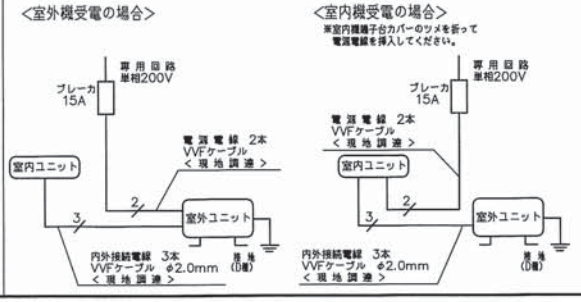

仕様表

50Hz・60Hz共通

セット形名				SRTW40X2
性能	冷房	冷房能力	kW	4.0（0.9~4.3）
		定格消費電力	W	1,120（260~1,500）
		エネルギー消費効率	−	3.57
		運転電流	A	5.77
		力率	%	97
	暖房	暖房能力	kW	5.6（0.9~7.9）
		定格消費電力	W	1,610（210~2,970）
		エネルギー消費効率	−	3.48
		低温能力	kW	5.7
		低温消費電力	W	2,625
		運転電流	A	8.13（最大 15.0）
		力率	%	99
	通年エネルギー消費効率(APF)		−	5.0
	始動電流		A	8.13
室内ユニット	形名			SRTW40X2
	電源			単相・200V
	外形寸法<H×W×D>		mm	194×973×480
	外装色		−	−
	補助電熱装置		W	−
	送風機（形式×個数）		−	ラインフローファン×2
	機外静圧		Pa (mmAq)	−
	風量		m³/h	（冷房）755 （暖房）790
	運転音(強・中・弱・静)		dB	（冷房）54・52・49・46 （暖房）55・51・49・47
	送風機用電動機出力		W	30×2
	製品質量		kg	19+3.8（パネル）
	ドレン接続口サイズ		mm	VP20 接続
室外ユニット	形名			SCTW40X2
	電源			単相・200V
	外形寸法<H×W×D>		mm	550×800（+62）×285
	外装色（マンセル）		−	アイボリー（3.0Y 7.8/1.1）
	圧縮機	形式×個数	−	全密閉×1
		呼称出力	W	1,100
		始動方式	−	直入
	送風機（形式×個数）		−	プロペラファン×1
	風量		m³/h	（冷房）2,255（暖房）2,230
	運転音		dB	（冷房）61 （暖房）63
	送風機用電動機出力		W	50
	送風機用保護装置		−	電流検知,回転速度検知
	製品質量		kg	35
共通事項	冷媒（種類，封入量）		kg	R410A, 1.45
	延長配管	許容値	m	配管長 30 ・ 高低差 20
		液管外径	mm	φ6.35（1/4"）
		ガス管外径	mm	φ9.52（3/8"）

1.運転特性は JIS C 9612:2013 の条件で運転した場合の数値です。
定格冷房能力（室内側:27.0℃〔DB〕,19.0℃〔WB〕,外気温度:35.0℃〔DB〕,24.0℃〔WB〕）
定格暖房能力<標準>（室内側:20.0℃〔DB〕,外気温度:7.0℃〔DB〕,6.0℃〔WB〕）
<低温>（室内側:20.0℃〔DB〕,外気温度:2.0℃〔DB〕,1.0℃〔WB〕）
延長配管5m（相当長）,高低差0m
2.運転音測定条件：無響室，Aスケール，JIS C 9612:2013 によります。
3.本仕様書は予告なく変更することがあります。
4.指定なき数字の単位は、mmとします。
5.化粧パネルのカラーを右表に示します。
6.設計圧力は4.15MPaです。

	カラー
W	ホワイト

形式	SRTW40X2	
発行者	名称	仕様書
佐藤	図番	RRB000Z176
190118	訂符	葉別 1/1

※当社に無断で複写や譲渡，貸出，使用ならびに記載情報の開示を禁ず。
Reproduction, use and disclosure of the described information without our company permission is strictly prohibited.