室内ユニット外形図

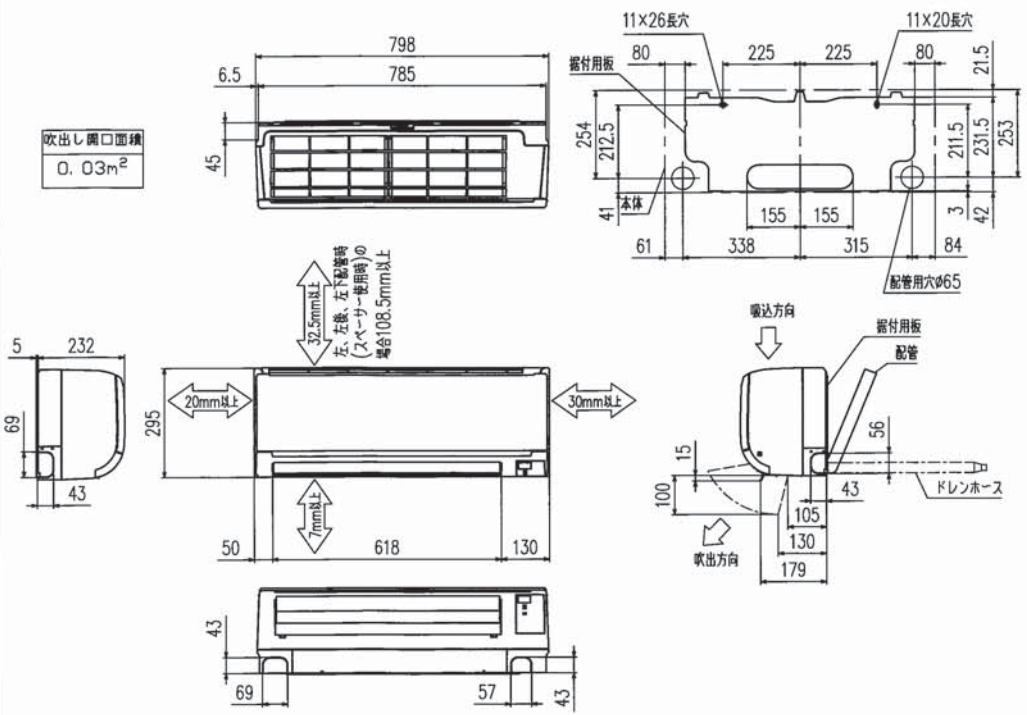

据付所要スペース(室内ユニット)

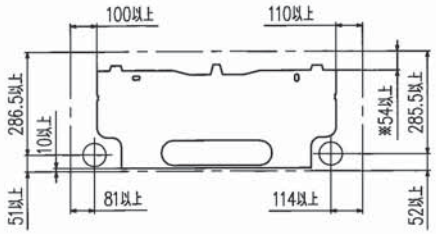

※寸法は左、左後、左下配管時(スペーサー使用時)の場合130以上

＊接続可能な室外ユニットは下記を参照してください。

形　　名	仕様書図番
SCM60X2	RRC000Z051
SCM68X2	RRC000Z052
SCM71X2	RRC000Z053
SCM80X2	RRC000Z054

機外配線要領

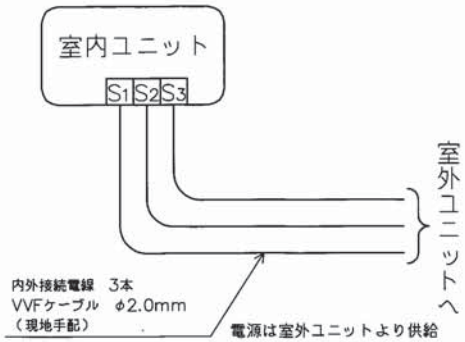

リモコン外形図

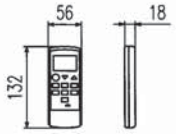

本体配管	断熱材	外径φ39
	液管	フレア接続6.35(1/4")有効長390
	ガス管	フレア接続9.52(3/8")有効長340
ドレンホース		断熱材外径φ29
		接続部外径φ16
		有効長400

注.延長配管サイズは仕様表を参照下さい。

仕様表　50Hz・60Hz共通

形名			SKM40X2-W
性能	冷房	冷房能力	4.0 kW
		定格消費電力	50 W
		運転電流	0.25 A
		力率	100 %
	暖房	暖房能力	マルチ室外仕様表による kW
		定格消費電力	75 W
		低温能力	– kW
		低温消費電力	– W
		運転電流	0.38 A
		力率	100 %
	始動電流		0.38 A
製品	電源		単相・200V
	外形寸法<H×W×D>		295×798×232 mm
	外装色		ピュアホワイト –
	補助電熱装置		– W
	送風機(形式×個数)		ラインフローファンX1 –
	機外静圧		– Pa(mmAq)
	風量		(冷房) 920 (暖房) 965 m³/h
	運転音(強・弱・静)		(冷房) 63・50・44 (暖房) 64・50・44 dB
	送風機用電動機出力		30 W
	送風機用保護装置		電流検知,回転速度検知 –
	製品質量		11 kg
	延長配管	液管外径	φ6.35 (1/4") mm
		ガス管外径	φ9.52 (3/8") mm
		ドレン接続口サイズ	φ16 (外径) mm

1.運転特性は JIS C 9612: 2013 の条件で運転した場合の数値です。
定格冷房能力(室内側: 27.0℃[DB],19.0℃[WB],外気温度: 35.0℃[DB],24.0℃[WB])
定格暖房能力<標準>(室内側: 20.0℃[DB],外気温度: 7.0℃[DB],6.0℃[WB])
<低温>(室内側: 20.0℃[DB],外気温度: 2.0℃[DB],1.0℃[WB])
延長配管5m(相当長),高低差0m
2.運転音測定条件:無響室。Aスケール, JIS C 9612: 2013 によります。
3.上記の能力値は1台運転した場合の数値です。
4.インバーターマルチ室外ユニット接続時は
室内ユニットの組合せにより、システムの能力が変化しますので
詳細の能力値は、「商品総合技術資料」を参照してください。
5.本仕様書は予告なく変更することがあります。
6.指定なき数字の単位は、mmとします。

形式	SKM40X2-W		
発行者	佐藤	名称	仕様書
190118		図番	RRB000Z210
訂符		葉別	1/1

※当社に無断で複写や譲渡, 貸出, 使用ならびに記載情報の開示を禁ず。
Reproduction, use and disclosure of the described information without our company permission is strictly prohibited.