室内ユニット外形図

吹出し開口面積
0.02m²

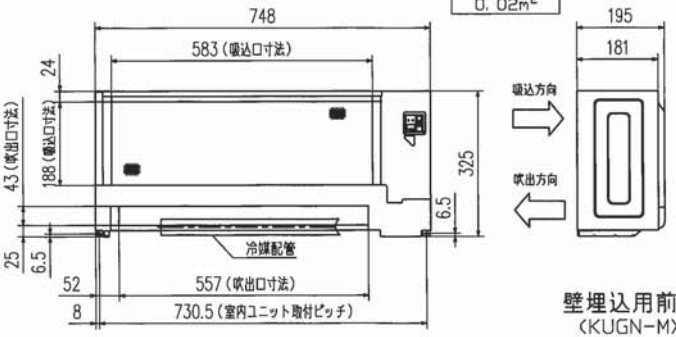

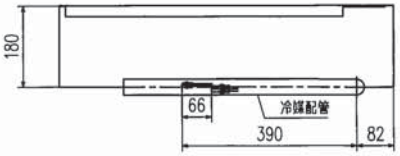

本体配管	液管	フレア接続6.35（1/4"）
	ガス管	フレア接続9.52（3/8"）
付属ドレンホース有効長		900
ドレン接続口		φ16（外径）

注1.延長配管サイズは仕様表を参照下さい。
2.付属ドレンホースは切断して使用可能です。

リモコン外形図

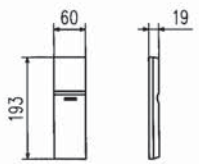

壁埋込用前面グリル寸法図
（KUGN-MX,WX,SX）

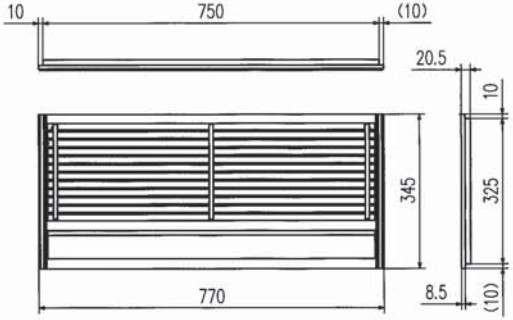

据付所要スペース（室内ユニット）

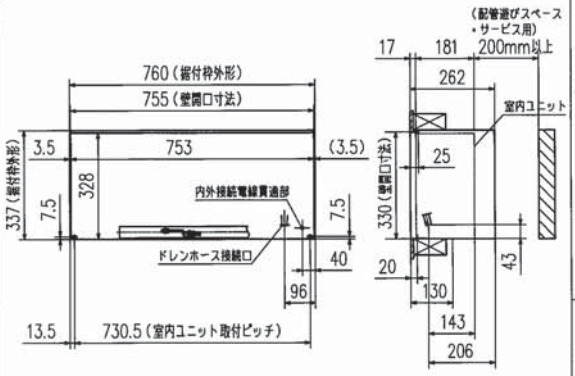

室外ユニットの周囲必要空間（基本）

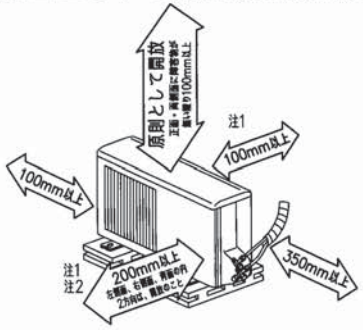

室外ユニットの据付上最小のスペース

注1）風通しが悪くショートサイクルが起きやすい場合は、
冷暖房能力及び消費電力が10%程度悪化する場合があります。
吹出ガイド（別売部品）を付けると、
冷暖房能力及び消費電力の改善が図れます。

注2）壁に向けて吹き出すと壁が汚れる場合があります。

室外ユニット外形図

配管接続口		
	液管	フレア接続6.35（1/4"）
	ガス管	フレア接続9.52（3/8"）

注、延長配管サイズは仕様表を参照下さい。

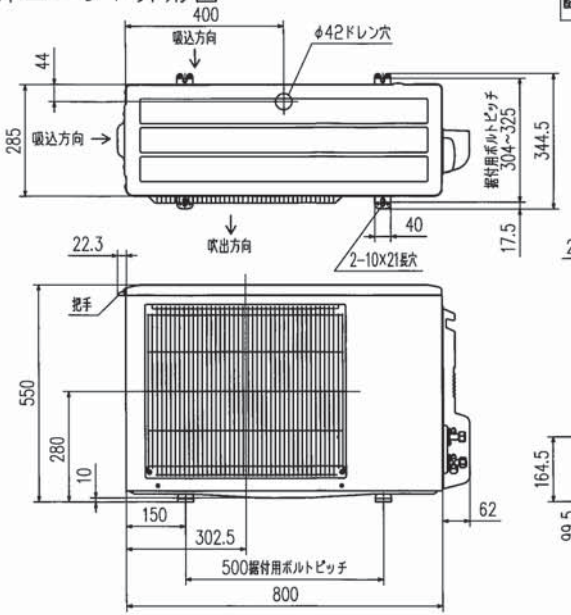

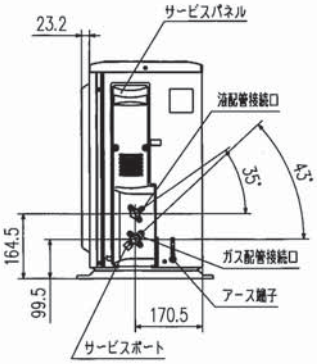

機外配線要領

<室外機受電の場合>

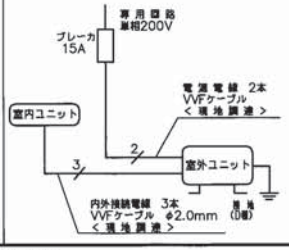

<室内機受電の場合>

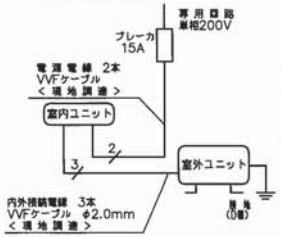

仕様表　50Hz・60Hz共通

セット形名				SKU36X2
性能	冷房	冷房能力	kW	3.6（0.9~3.8）
		定格消費電力	W	1,140（150~1190）
		エネルギー消費効率	−	3.16
		運転電流	A	6.26
		力率	%	91
	暖房	暖房能力	kW	4.8（0.9~7.0）
		定格消費電力	W	1,495（230~2,645）
		エネルギー消費効率	−	3.21
		低温能力	kW	5.1
		低温消費電力	W	2,340
		運転電流	A	7.55（最大 15.0）
		力率	%	99
通年エネルギー消費効率(APF)			−	5.1
始動電流			A	7.55
室内ユニット	形名			SKU36X2
	電源			単相・200V
	外形寸法<H×W×D>		mm	325×748×181
	外装色		−	−
	補助電熱装置		W	−
	送風機（形式×個数）		−	ラインフローファン×1
	機外静圧		Pa(mmAq)	−
	風量		m³/h	（冷房）590（暖房）670
	運転音(急・強・中・弱・静)		dB	（冷房）56・51・49・46・44 （暖房）60・55・53・50・46
	送風機用電動機出力		W	30
	製品質量		kg	11
	ドレン接続口サイズ		mm	φ16（外径）
室外ユニット	形名			SCU36X2
	電源			単相・200V
	外形寸法<H×W×D>		mm	550×800（+62）×285
	外装色（マンセル）		−	アイボリー（3.0Y 7.8/1.1）
	圧縮機	形式×個数	−	全密閉×1
		呼称出力	W	950
		始動方式	−	直入
	送風機（形式×個数）		−	プロペラファン×1
	風量		m³/h	（冷房）2,010（暖房）2,230
	運転音		dB	（冷房）59（暖房）64
	送風機用電動機出力		W	50
	送風機用保護装置		−	電流検知,回転速度検知
	製品質量		kg	33
共通事項	冷媒（種類，封入量）		kg	R410A, 0.95
	延長配管	許容値	m	配管長 30・高低差 20
		液管外径	mm	φ6.35（1/4"）
		ガス管外径	mm	φ9.52（3/8"）

1.運転特性は JIS C 9612:2013 の条件で運転した場合の数値です。
定格冷房能力<室内側:27.0℃[DB],19.0℃[WB],外気温度:35.0℃[DB],24.0℃[WB]>
定格暖房能力<標準>(室内側:20.0℃[DB],外気温度:7.0℃[DB],6.0℃[WB])
<低温>(室内側:20.0℃[DB],外気温度:2.0℃[DB],1.0℃[WB])
延長配管5m（相当長），高低差0m
2.運転音測定条件：無響室，Aスケール，JIS C 9612:2013 によります。
3.本仕様書は予告なく変更することがあります。
4.指定なき数字の単位は、mmとします。
5.前面グリルのカラーを右表に示します。
6.設計圧力は4.15MPaです。

	カラー
M	白木
W	ホワイト
S	黒檀

形式	SKU36X2	
発行者	名称	仕様書
佐藤	図番	RRB000Z181
190118	訂 / 符	葉別 1/1

※当社に無断で複写や譲渡，貸出，使用ならびに記載情報の開示を禁ず。
Reproduction, use and disclosure of the described information without our company permission is strictly prohibited.