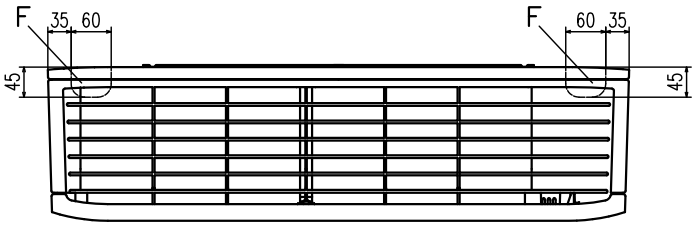

記号	内容		
	機種	P28	P36,45,56
A	冷媒ガス側配管	φ9.52(3/8")(フレア)	φ12.7(1/2")(フレア)
B	冷媒液側配管	φ6.35(1/4")(フレア)	
C	配管右後方抜壁穴	(φ65)	
D	配管左後方抜壁穴	(φ65)	
E	ドレンホース	VP16	
F	配管取出口(左右)		

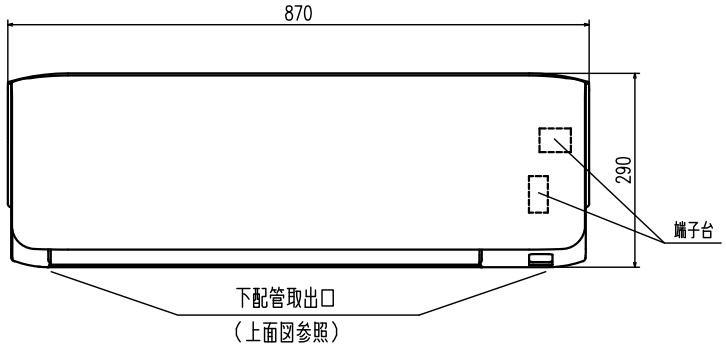

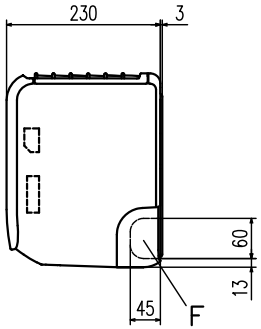

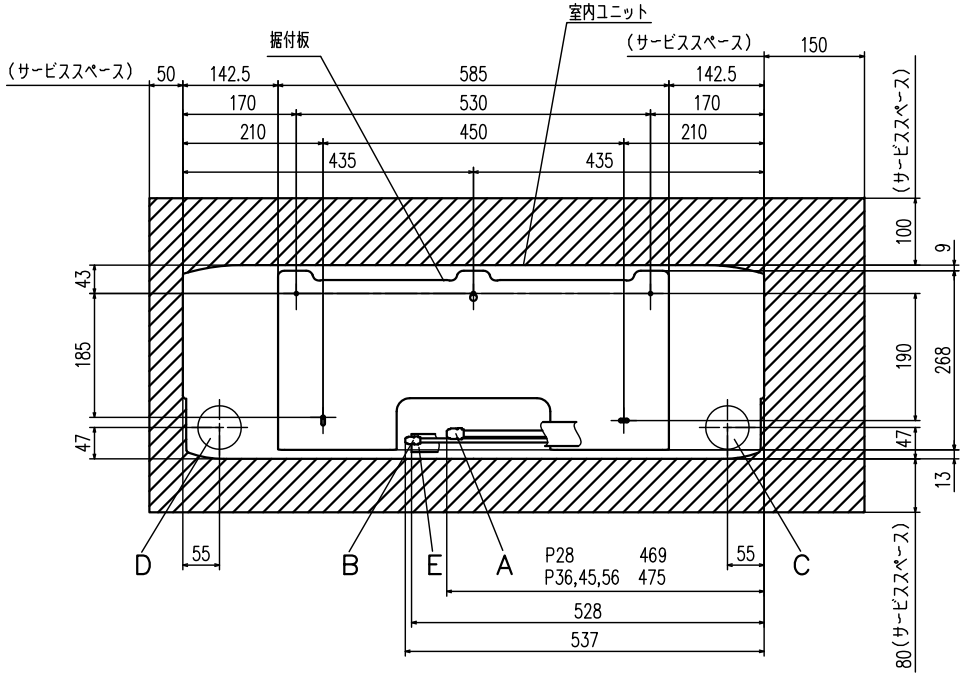

正面から見た据付け位置図及び据付けスペース

リモコン(別売品)

標準リモコン　　ecoタッチリモコン

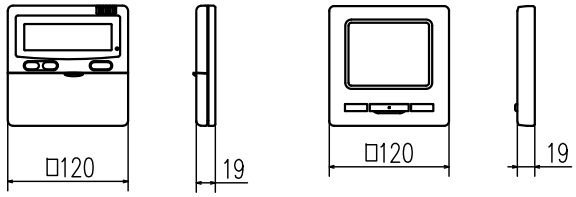

注(1)装置銘板はパネル右面に付いています。

適用機種	FDKP285LXA, 365LXA, 455LXA, 565LXA
形式	FDK
発行者	山田 181207
名称	室内機外形図(OUTLINE)
図番	PHA001Z145
訂符	
葉別	1/1