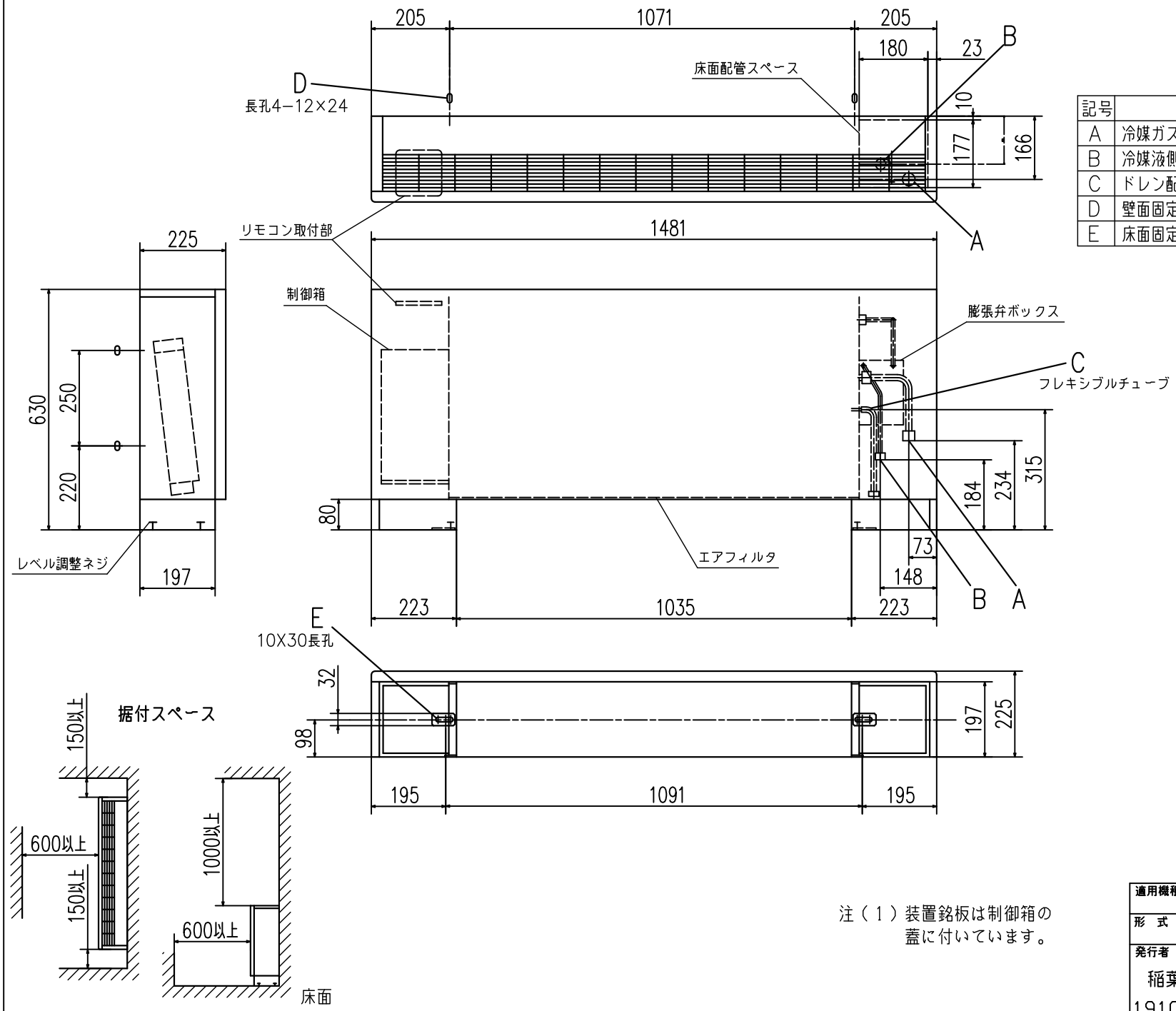

記号	内	容
A	冷媒ガス側配管（付属）	φ15.88（フレア）
B	冷媒液側配管	φ9.52（フレア）
C	ドレン配管（付属）	PT20Aめねじ 360mm
D	壁面固定用穴	M10
E	床面固定用金具（付属）	M8

リモコン（別売品）

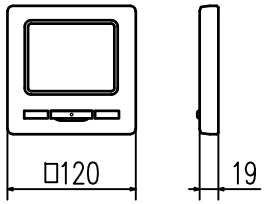

注（１）装置銘板は制御箱の
蓋に付いています。

適用機種	GFLP715M1A
形式	GFL
発行者	稲葉
名称	室内機外形図（OUTLINE）
図番	PGD000Z161
191029	訂 符 葉別 1/1