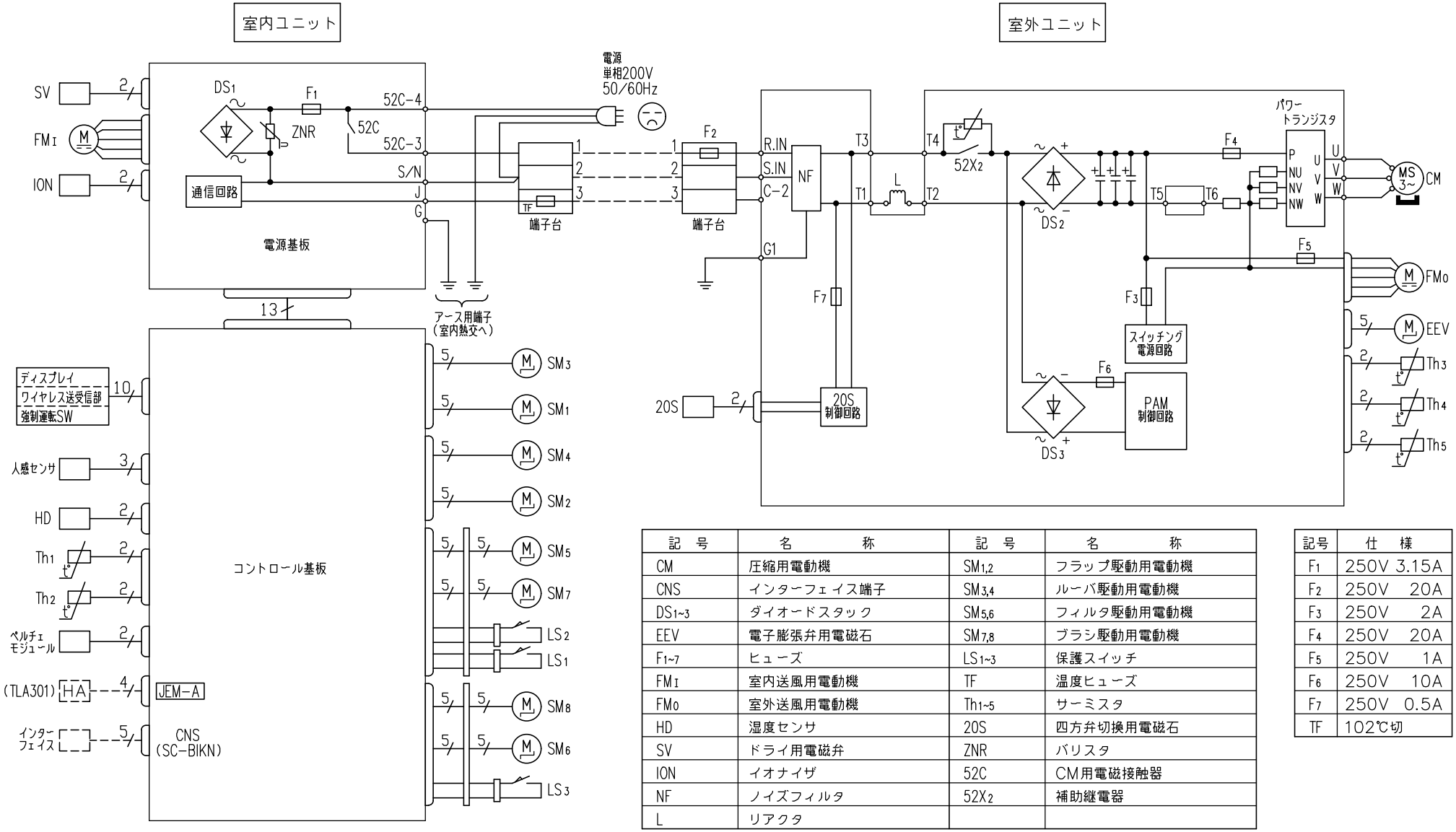

記　号	名　　称	記　号	名　　称
CM	圧縮用電動機	$SM_{1,2}$	フラップ駆動用電動機
CNS	インターフェイス端子	$SM_{3,4}$	ルーバ駆動用電動機
$DS_{1\sim3}$	ダイオードスタック	$SM_{5,6}$	フィルタ駆動用電動機
EEV	電子膨張弁用電磁石	$SM_{7,8}$	ブラシ駆動用電動機
$F_{1\sim7}$	ヒューズ	$LS_{1\sim3}$	保護スイッチ
FM_I	室内送風用電動機	TF	温度ヒューズ
FM_O	室外送風用電動機	$Th_{1\sim5}$	サーミスタ
HD	湿度センサ	20S	四方弁切換用電磁石
SV	ドライ用電磁弁	ZNR	バリスタ
ION	イオナイザ	52C	CM用電磁接触器
NF	ノイズフィルタ	$52X_2$	補助継電器
L	リアクタ		

記号	仕　様
F_1	250V 3.15A
F_2	250V 20A
F_3	250V 2A
F_4	250V 20A
F_5	250V 1A
F_6	250V 10A
F_7	250V 0.5A
TF	102℃切

形　式	SRK40, 56SY2-W	
発行者	佐藤	名　称 配線図
19.12.02		図　番 RLB000Z262
訂	符	葉別 1/1