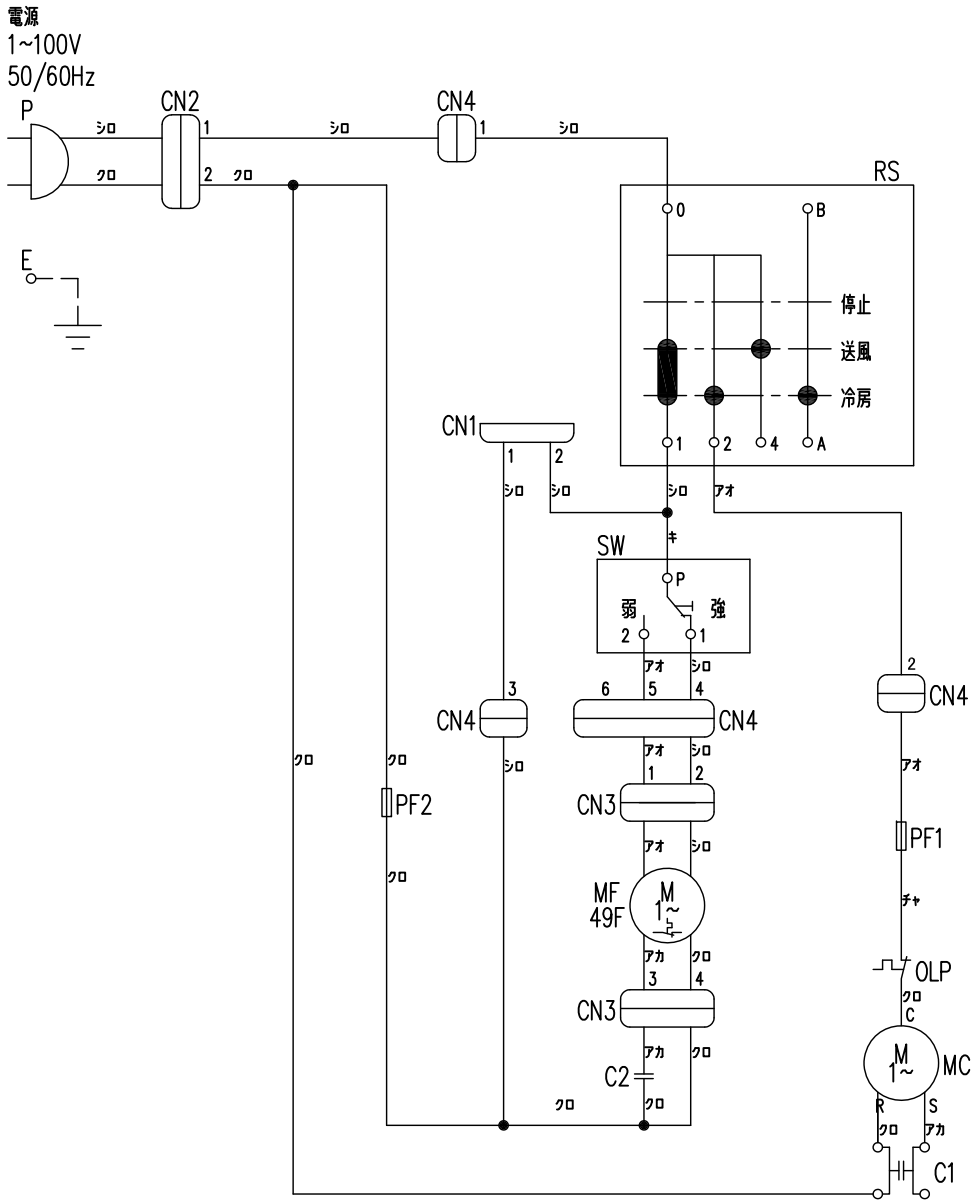

記号表

記　号	名　称	備考
MC	電動機(圧縮機用)	
MF	電動機(送風機用)	
PF1	動力用ヒューズ(圧縮機用)	
PF2	動力用ヒューズ(送風機用)	
OLP	過負荷保護器(圧縮機用)	
49F	インターナルサーモスタット(送風機用)	MFに内蔵
P	電源差込プラグ	
RS	コントロールスイッチ	
SW	スイッチ(風量強弱切替用)	
C1	コンデンサー(圧縮機電動機用)	
C2	コンデンサー(送風機電動機用)	
E	アース端子	
CN1	コネクター(自動くびふり装置電源用)	
CN2~4	コネクター(中継用)	

注　記

1. 図中破線部分は、現地工事区分を示します。
2. 図中 —⊏⊐— は、コネクター端子を示します。
3. ユニットのアースを取り付けないと、感電など思わぬ事故につながりますので必ずアースを取り付けてください。
   接地は接地抵抗100Ω以下のD種接地工事でなければなりません。
   接地は電気工事士の方が行ってください。

適用機種	
形　式	SPYP19W9J
発行者	山田 200306
名　称	電気配線図
図　番	PRA000Z336
訂　符	
葉　別	1/1