記号	内	容
A	冷媒ガス側配管接続口	φ15.88（フレア）
B	冷媒液側配管接続口	φ9.52（フレア）
C	配管配線取出口	
D	ドレン排水用穴	φ20 3ケ所
E	アンカーボルト用穴	M10用4ケ所

注（1） 四面障壁は不可です。
（2） ユニットは必ずアンカーボルトで固定してください。
アンカーボルト飛び出し長さは15mm以下としてください。
（3） 強風が吹きつける場合は吹出口と風向を直角にしてください。
（4） ユニット上部には,1m以上のスペースをとってください。
（5） 吹出口前面の障壁はユニット高さ以下としてください。
（6） 装置銘板は正面右下についています。

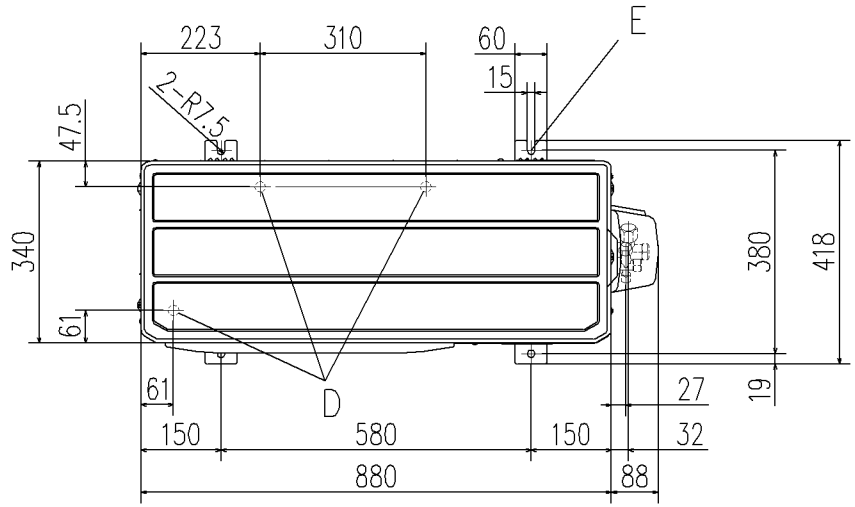

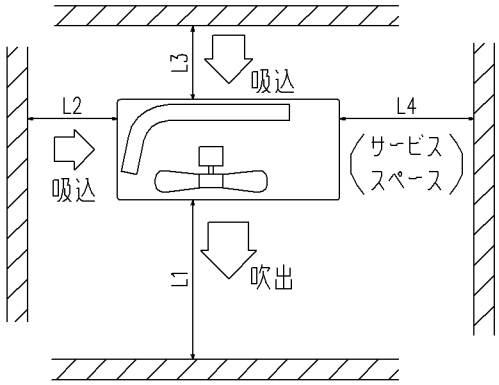

据付最小スペース

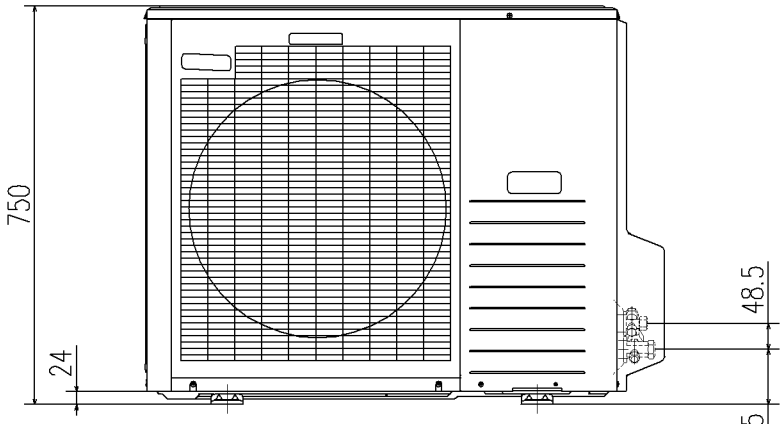

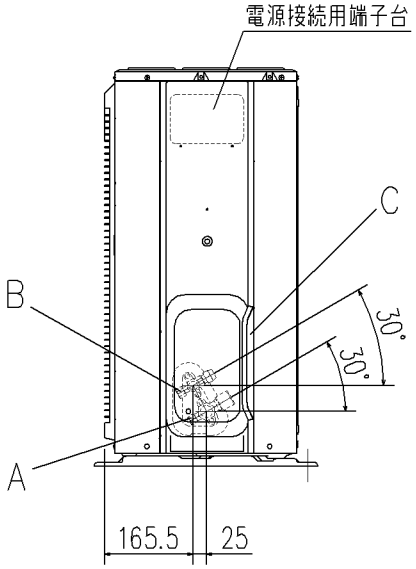

		据付例		
		I	II	III
寸法	L1	開放	開放	500
	L2	300	250	開放
	L3	100	150	100
	L4	250	250	250

適用機種	FDCXP803HMD
形式	FDC
発行者	小林 091201
名称	室外機外形図（OUTLINE）
図番	PCA001Z608
訂符	
葉別	1/1