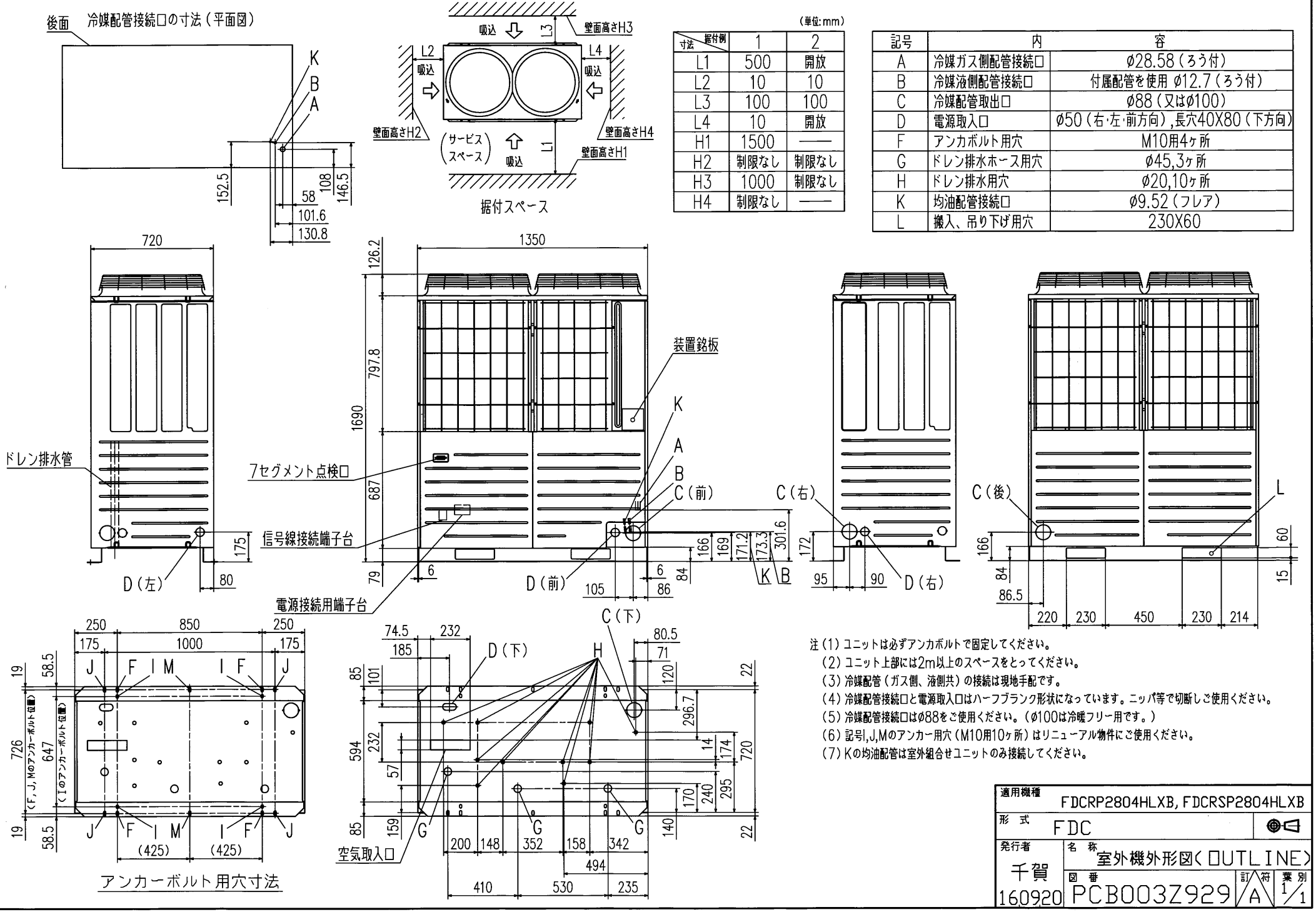

（単位:mm）

寸法＼据付例	1	2
L1	500	開放
L2	10	10
L3	100	100
L4	10	開放
H1	1500	——
H2	制限なし	制限なし
H3	1000	制限なし
H4	制限なし	——

記号	内	容
A	冷媒ガス側配管接続口	ø28.58（ろう付）
B	冷媒液側配管接続口	付属配管を使用 ø12.7（ろう付）
C	冷媒配管取出口	ø88（又はø100）
D	電源取入口	ø50（右･左･前方向）,長穴40X80（下方向）
F	アンカボルト用穴	M10用4ヶ所
G	ドレン排水ホース用穴	ø45,3ヶ所
H	ドレン排水用穴	ø20,10ヶ所
K	均油配管接続口	ø9.52（フレア）
L	搬入、吊り下げ用穴	230X60

注（1）ユニットは必ずアンカボルトで固定してください。
（2）ユニット上部には2m以上のスペースをとってください。
（3）冷媒配管（ガス側、液側共）の接続は現地手配です。
（4）冷媒配管接続口と電源取入口はハーフブランク形状になっています。ニッパ等で切断しご使用ください。
（5）冷媒配管接続口はø88をご使用ください。（ø100は冷暖フリー用です。）
（6）記号I,J,Mのアンカー用穴（M10用10ヶ所）はリニューアル物件にご使用ください。
（7）Kの均油配管は室外組合せユニットのみ接続してください。

適用機種	FDCRP2804HLXB, FDCRSP2804HLXB
形式	FDC
発行者	千賀
名称	室外機外形図（OUTLINE）
図番	PCB003Z929
訂符	A
葉別	1/1
160920	