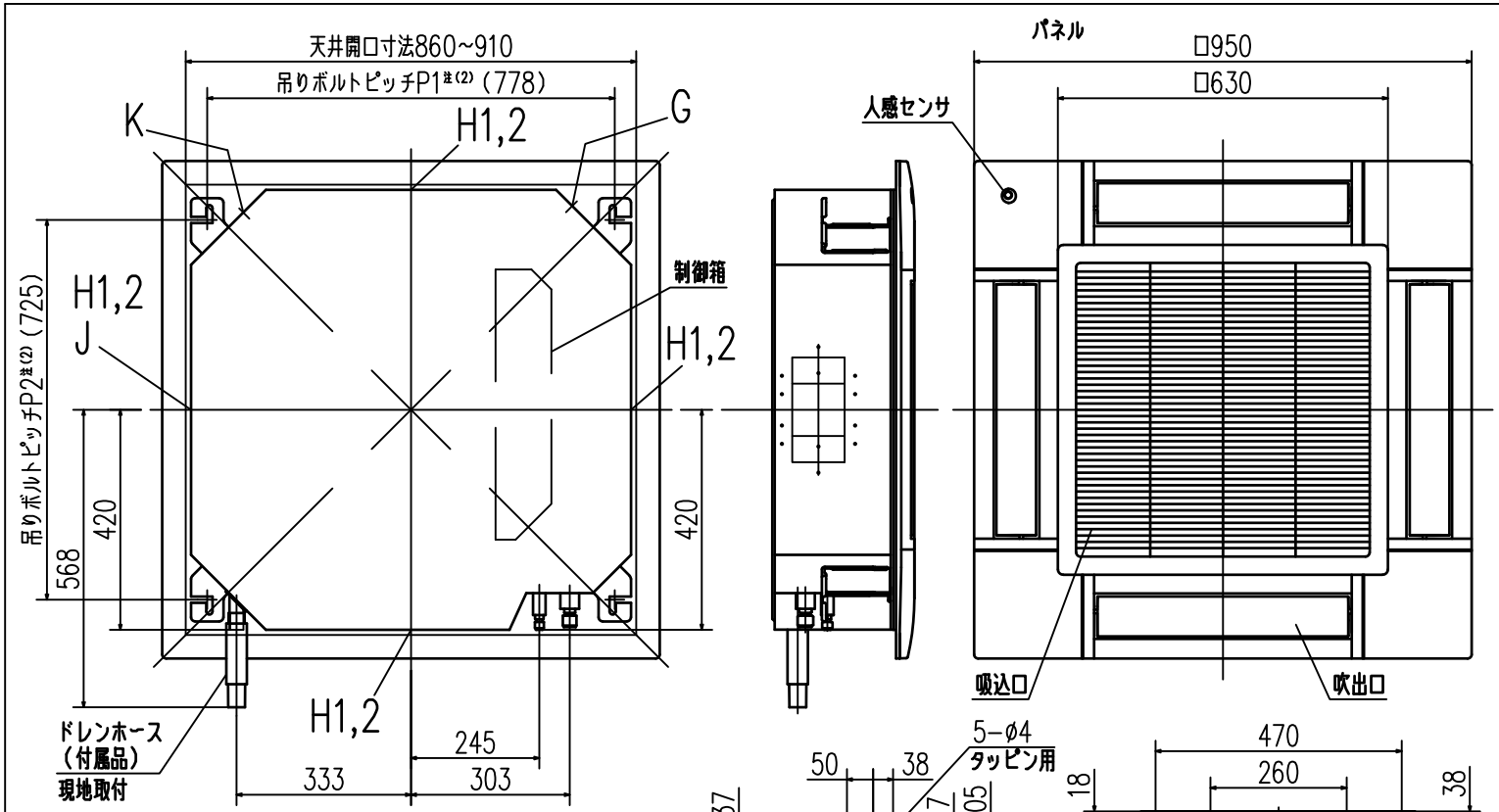

記号	内容	
A	冷媒ガス側配管	φ15.88(フレア)
B	冷媒液側配管	φ9.52(フレア)
C	ドレン配管	VP25(I.D.25,O.D.32)
D	電源取入口	
F	吊りボルト	M10又はM8
G	OA取入口	
H1	吹出分岐ダクト接続口	φ125
H2		φ200
J	加湿器接続口	
K	加湿器余剰水接続口	

据付スペース

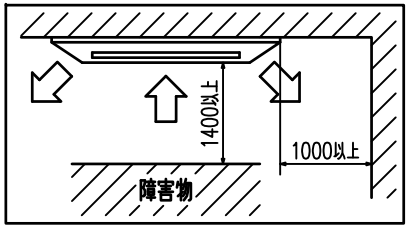

隣接設置の場合は、ユニット間を4000以上離してください。

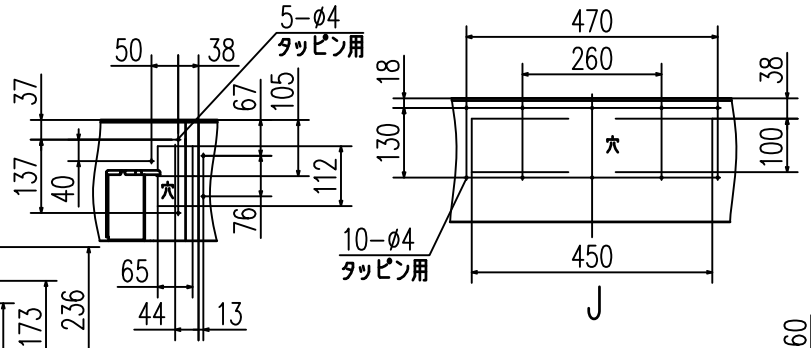

リモコン(別売品)

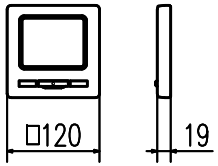

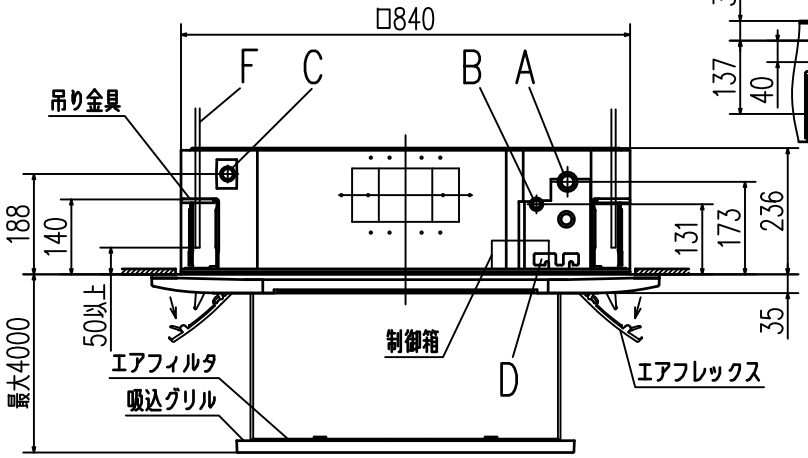

グリル昇降範囲内に障害物を置かないでください。

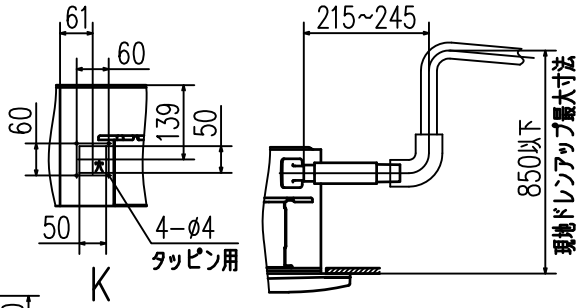

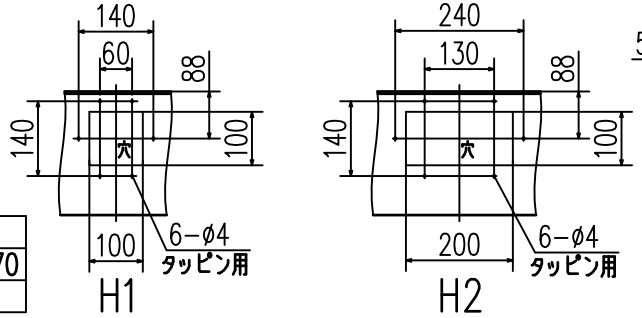

注(1) 装置銘板は制御箱の蓋に付いてます。
(2) 吊りボルトピッチP1,P2は右表のパターンで調整可能です。

吊りボルトピッチ範囲表

パターン \ 記号	P1	P2
1	770	725~770
2	770~800	725

適用機種	FDTKP565SA	
形式	FDT	パネル T-PSCL-5BW,5ASB
発行者	稲葉 200210	名称 室内機外形図(OUTLINE)
		図番 PJF000Z668
訂符		葉別 1/1