グリーン購入法適合

MITSUBISHI HEAVY INDUSTRIES THERMAL SYSTEMS

外形図（室内ユニット）

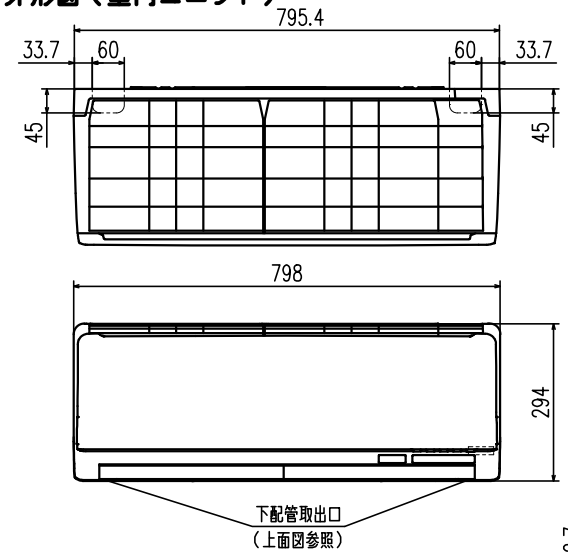

外形図（リモコン）

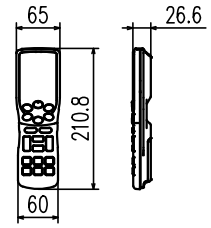

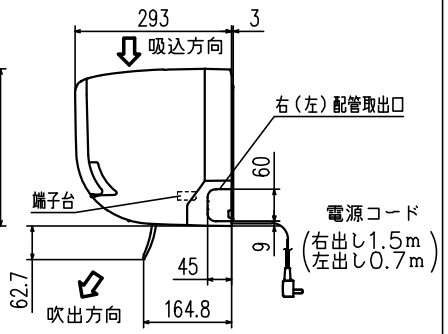

据付スペース（室内ユニット）正面図

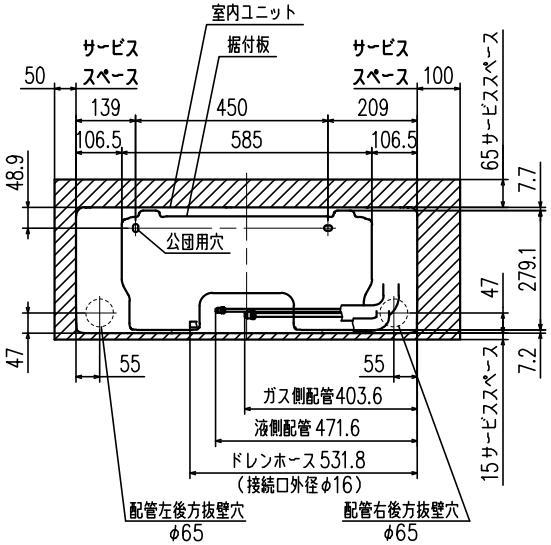

外形図（室外ユニット）

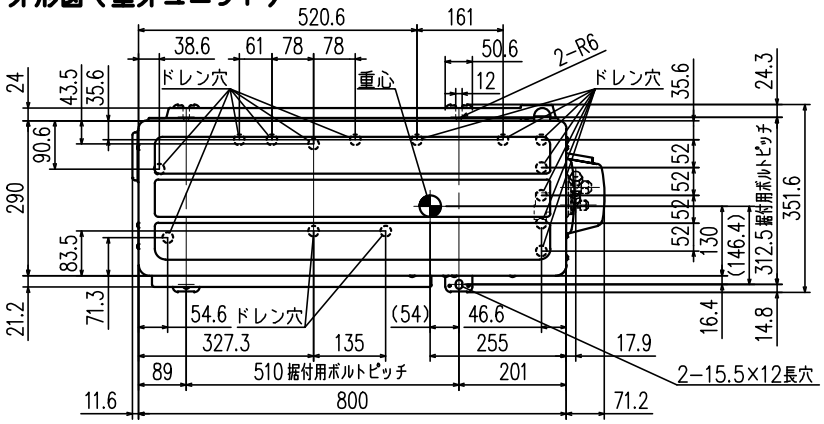

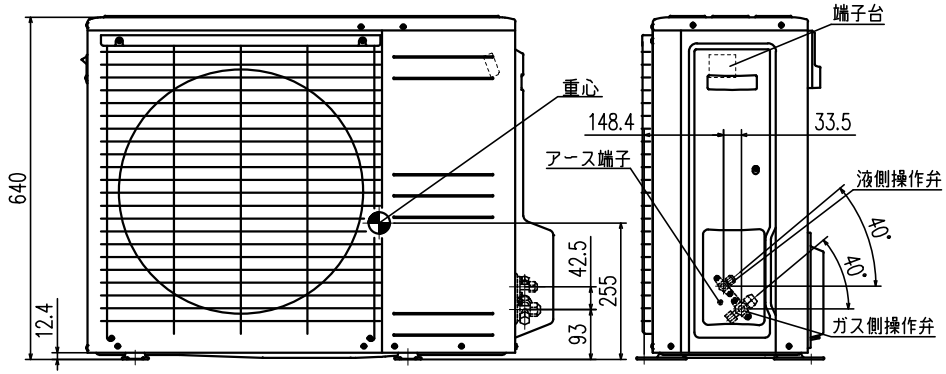

据付スペース（室外ユニット）

平地置の場合（四面障壁不可）

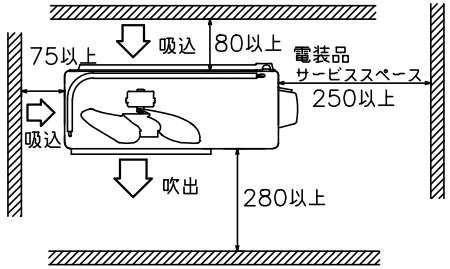

ベランダ吊りの場合

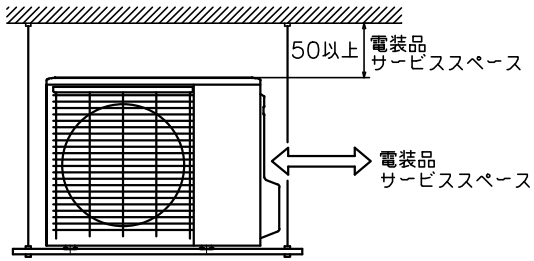

要目表

		室内ユニット	室外ユニット
名称		三菱重工ルームエアコン	
形式		SRK2521SK2-W	SRC2521SK2
電源		単相200V・50/60Hz	
機能		冷房・ヒートポンプ暖房兼用・サーマルドライ	
能力 kW	冷房	2.5（0.9~3.8）	
	暖房 標準	2.8（0.8~7.6）	
	暖房 低温	5.5	
運転電流 A		冷 2.5 暖（標）2.7（20.0）	
消費電力 W		冷 450 暖（標）490	
		暖（低）1930	
通年エネルギー消費効率（APF）		6.7	
力率 %		冷 90 暖（標） 91	
始動電流 A		2.7	
外形寸法（高×幅×奥）mm		294x798x293	640x800x290
製品質量 kg		14.5	46.5
冷凍装置 圧縮機出力 W		――	750
熱交換器		クロスフィン形	クロスフィン形
冷媒制御器		――	電子膨張弁
冷媒・封入量 kg		R32・1.35	
送風機出力 W		42	50
風量 m³/min	冷房	13.5	32
	暖房	15	26
運転音 dB（A）	冷房	59	53
音響パワーレベル	暖房	61	53

備考
1 性能はJIS C 9612に基く。
2 運転電流の（ ）内数値は最大電流を示す。
3 カラーは右表に示す。
4 能力の（ ）内数値は最小～最大の能力を示す。

	カラー
W	ホワイト

配管接続図（フレア接続）

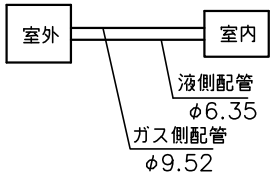

配管長許容値		
配管長		25m以内
高低差	室外機下方	15m以内
	室外機上方	15m以内

配線接続図

注1）アースは室内、室外いずれかで必ず取ってください。

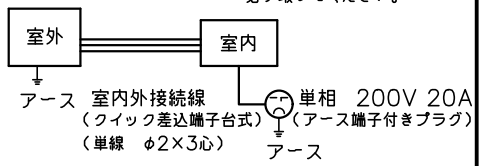

形式	SRK2521SK2-W		
発行者	岡村 201225	名称	仕様書
		図番	RLB000Z285
訂符		葉別	1/1