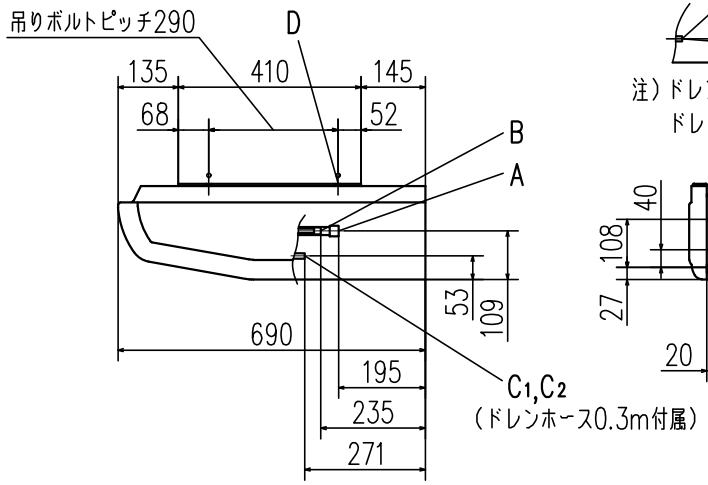

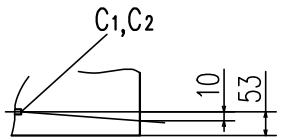

注）ドレンホースはユニット内で10mmの
ドレン勾配をとってください。

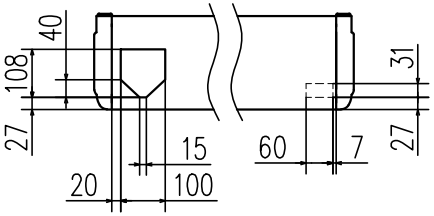

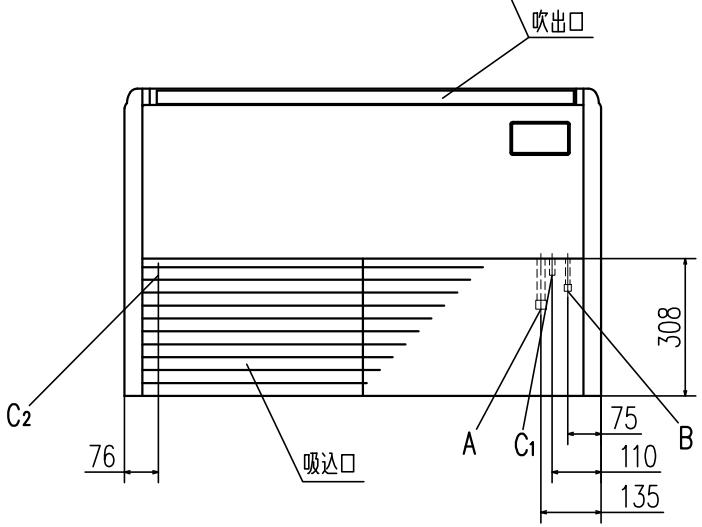

記号	内	容
A	冷媒ガス側配管接続口	φ12.7（フレア）
B	冷媒液側配管接続口	φ6.35（フレア）
$C_{1,2}$	ドレン配管接続口	VP20
D	吊りボルト用穴	M10
E	後抜き用穴	リッド
F	上抜き用穴	リッド
G	左後ろ抜きドレン用穴	ノックアウト

リモコン（別売品）

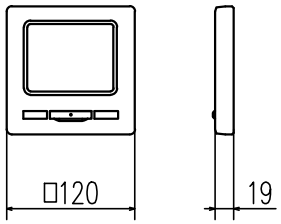

据付スペース

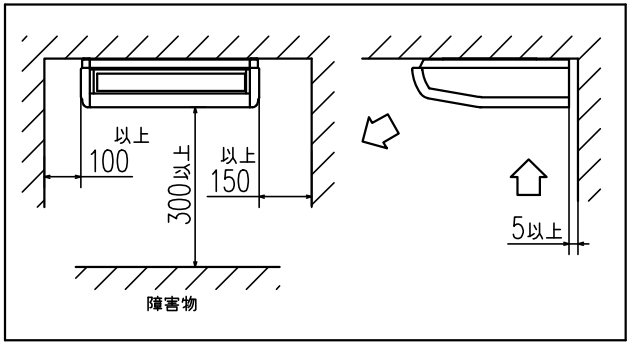

隣接設置の場合は、ユニット間を4000以上離してください。

上方後方取出穴位置

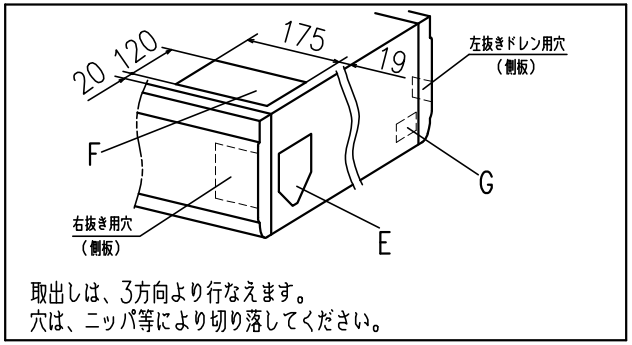

取出しは、3方向より行なえます。
穴は、ニッパ等により切り落してください。

注（1）装置銘板は吸込グリル内のファンケース
正面についています。

適用機種	FDEZP565SA, 566S
形式	FDE
発行者	松本
名称	室内機外形図（OUTLINE）
図番	PFA004Z106
訂符	B
葉別	1/1
24.11.26	