三菱重工業株式会社 冷熱事業本部

記号	内容	
A	冷媒液配管（フレア）	φ9.52
B	冷媒ガス配管（フレア）	φ15.88
C	ドレン排水口	PT1-25A
D	加湿器給水口	PT1/2-15A
L	電源取入口	φ30（外板穴）

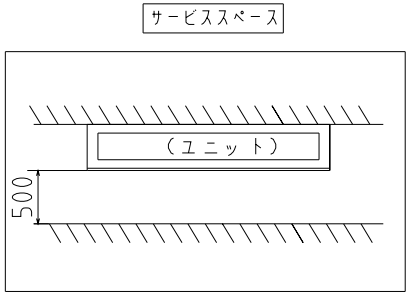

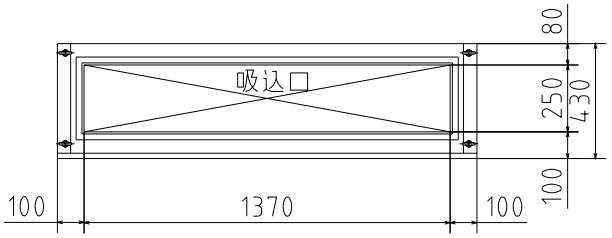

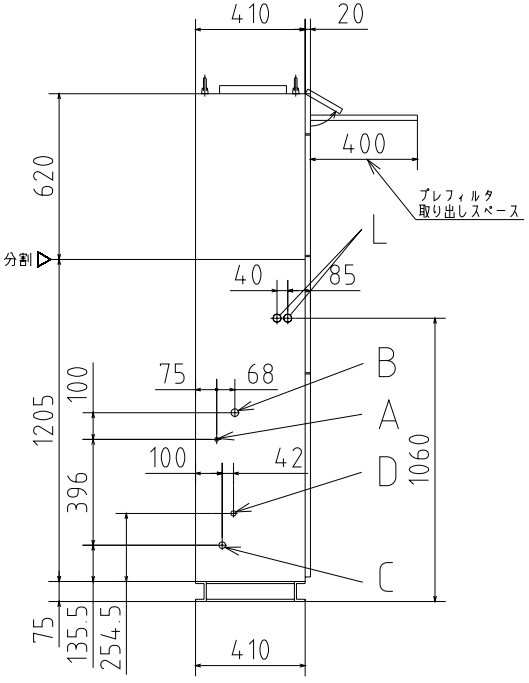

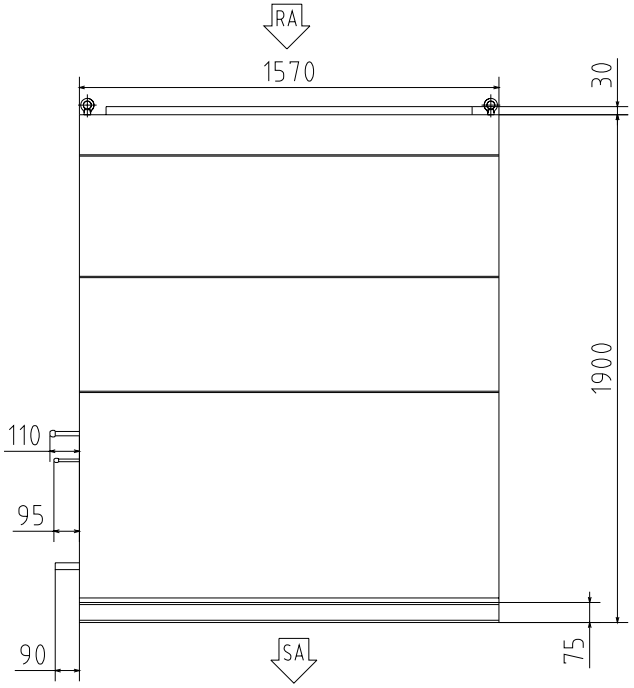

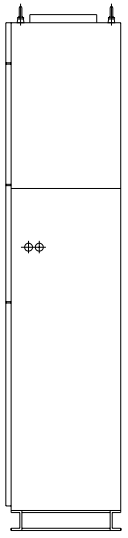

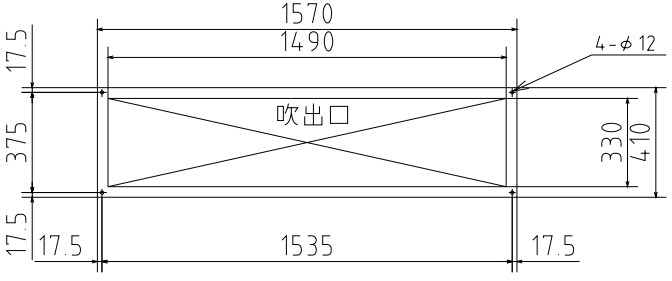

適用機種	DAUP1402,1602LX-L
形式	DAUP-LX
発行者	佐々倉 050308
名称	室内機外形図(OUTLINE)
図番	MPC000Z572
訂符	A
葉別	1/1