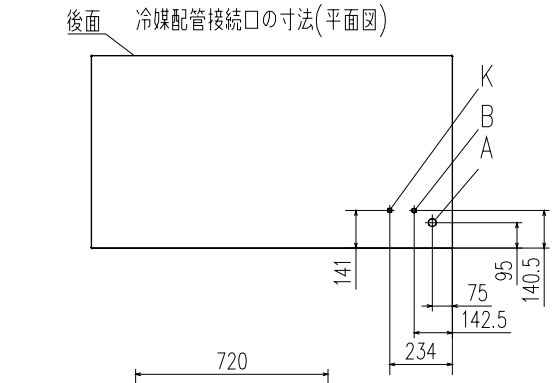

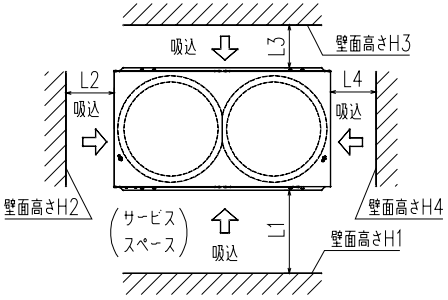

据付スペース

(単位:mm)

寸法 \ 据付例	1	2
L1	500	開放
L2	10	10
L3	100	100
L4	10	開放
H1	1500	——
H2	制限なし	制限なし
H3	1000	制限なし
H4	制限なし	——

記号	内容	
A	冷媒ガス側配管接続口	ø28.58(ろう付)
B	冷媒液側配管接続口	ø12.7(フレア)
C	冷媒配管取出口	ø88(又はø100)
D	電源取入口	ø50(右･左･前方向),長穴40X80(下方向)
F	アンカボルト用穴	M10用4ヶ所
G	ドレン排水ホース用穴	ø45,3ヶ所
H	ドレン排水用穴	ø20,6ヶ所
K	均油配管接続口	ø9.52(フレア)
L	搬入、吊り下げ用穴	180X44.7

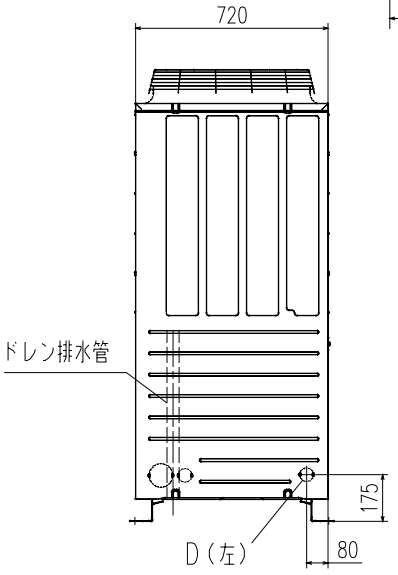

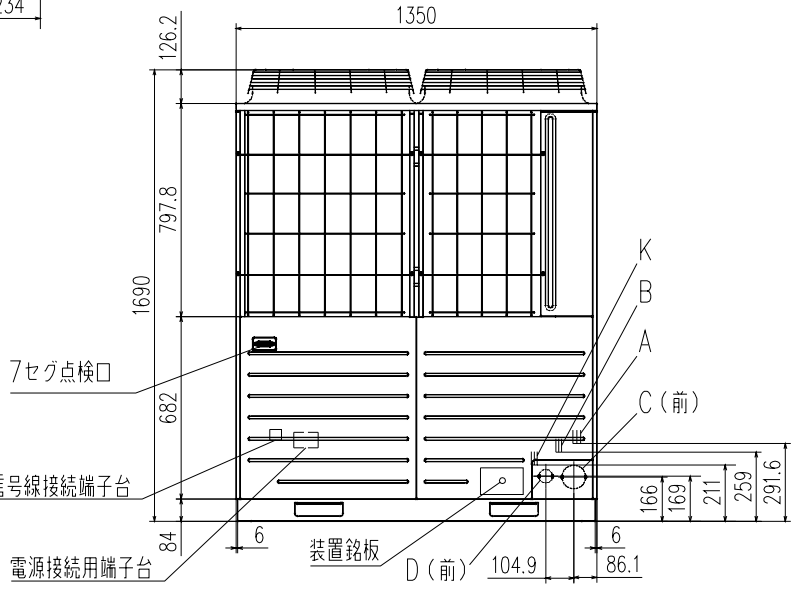

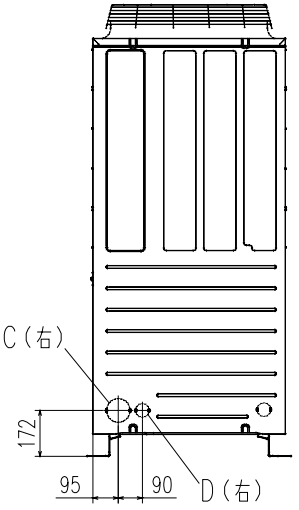

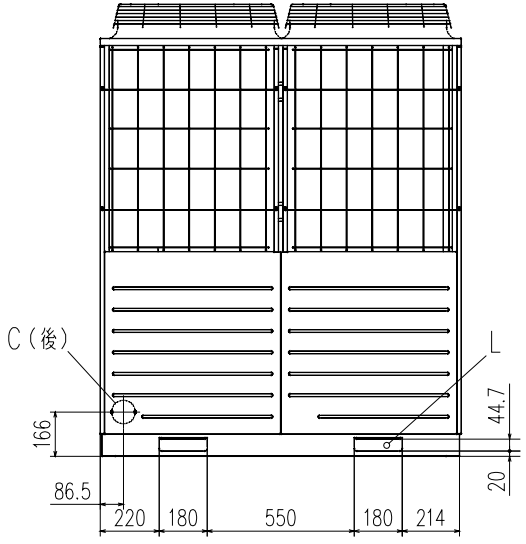

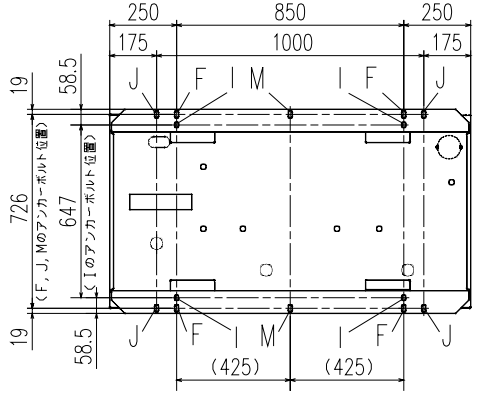

アンカーボルト用穴寸法

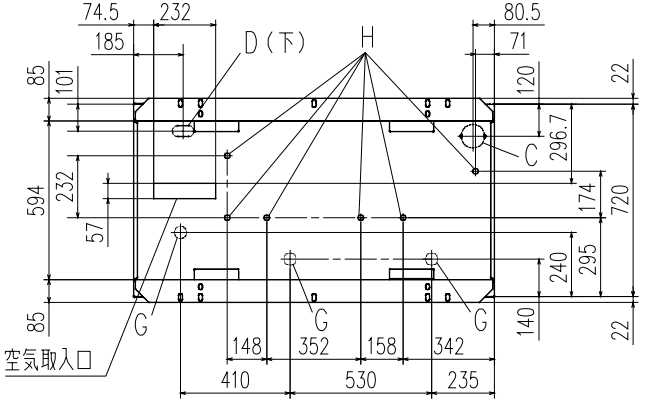

注(1)ユニットは必ずアンカボルトで固定してください。
(2)ユニット上部には2m以上のスペースをとってください。
(3)装置銘板は正面下方についています。
(4)冷媒配管(ガス側、液側共)の接続は現地手配です。
(5)冷媒配管接続口と電源取入口はハーフブランク形状になっています。ニッパ等で切断しご使用ください。
(6)冷媒配管接続口はø88をご使用下さい。(ø100は冷暖フリー用です。)
(7)記号I,J,Mのアンカー用穴(M10用6ヶ所)はリニューアル物件にご使用ください。
(8)Kの均油配管は室外組合せユニットのみ接続してください。

適用機種	FDCP4502HLXI	
形式	FDC	
発行者	佐々倉 06.220	名称 室外機外形図(OUTLINE)
図番	PCB002Z639	訂符 / 葉別 1/1