MITSUBISHI HEAVY INDUSTRIES THERMAL SYSTEMS

室内ユニット外形図

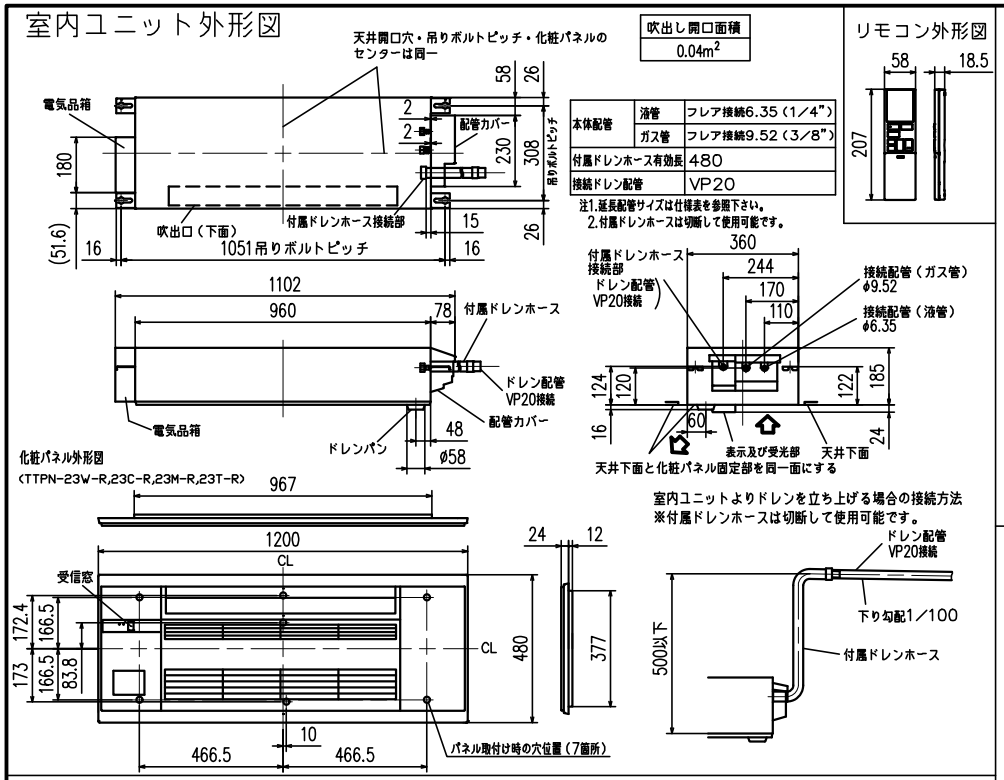

吹出し開口面積
0.04m²

本体配管	液管	フレア接続6.35（1/4”）
	ガス管	フレア接続9.52（3/8”）
付属ドレンホース有効長		480
接続ドレン配管		VP20

注1.延長配管サイズは仕様表を参照下さい。
2.付属ドレンホースは切断して使用可能です。

室内ユニットよりドレンを立ち上げる場合の接続方法
※付属ドレンホースは切断して使用可能です。

リモコン外形図

据付所要スペース（室内ユニット）

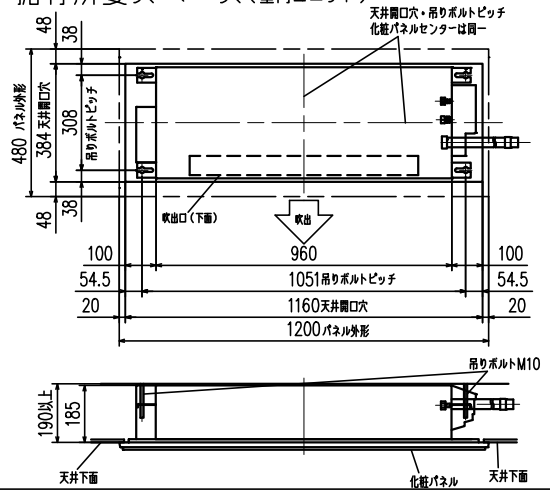

室外ユニットの周囲必要空間（基本）

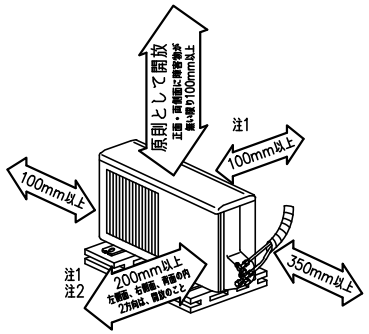

室外ユニットの据付上最小のスペース

注1）風通しが悪くショートサイクルが起きやすい場合は、
冷暖房能力及び消費電力が10%程度悪化する場合があります。
吹出ガイド（別売部品）を付けると、
冷暖房能力及び消費電力の改善が図れます。

注2）壁に向けて吹き出すと壁が汚れる場合があります。

室外ユニット外形図

配管接続口		
	液管	フレア接続6.35（1/4”）
	ガス管	フレア接続9.52（3/8”）

注、延長配管サイズは仕様表を参照下さい。

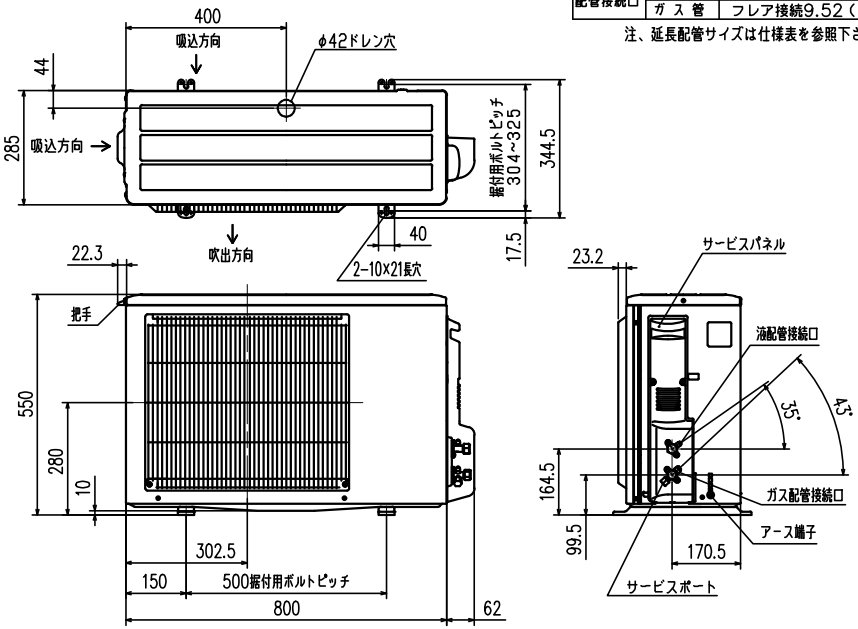

機外配線要領

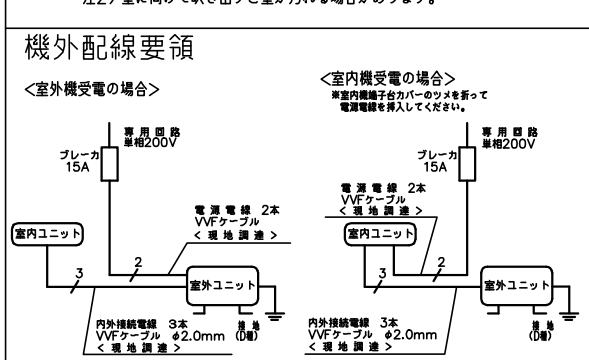

仕様表 50Hz・60Hz共通

セット形名				SRT4023H2
性能	冷房	冷房能力	kW	4.0（0.9~4.4）
		定格消費電力	W	1,200（240~1,700）
		エネルギー消費効率	−	3.33
		運転電流	A	6.45
		力率	%	93
	暖房	暖房能力	kW	5.6（0.9~7.9）
		定格消費電力	W	1,720（210~2,930）
		エネルギー消費効率	−	3.26
		低温能力	kW	5.7
		低温消費電力	W	2,590
		運転電流	A	8.77（最大 15.0）
		力率	%	98
	通年エネルギー消費効率(APF)		−	5.1
	始動電流		A	8.77
室内ユニット	形名			SRT4023H2
	電源			単相・200V
	外形寸法<H×W×D>		mm	185×1,102×360
	外装色		−	−
	補助電熱装置		W	−
	送風機（形式×個数）		−	ラインフローファン×1
	機外静圧		Pa (mmAq)	−
	風量		m³/h	（冷房）660 （暖房）695
	運転音(強・中・弱・静)		dB	（冷房）56・52・50・47 （暖房）56・52・49・47
	送風機用電動機出力		W	30
	製品質量		kg	15+3.9（パネル）
	ドレン接続口サイズ		mm	VP20 接続
室外ユニット	形名			SCT4023H2
	電源			単相・200V
	外形寸法<H×W×D>		mm	550×800（+62）×285
	外装色（マンセル）		−	アイボリー（3.0Y 7.8/1.1）
	圧縮機	形式×個数	−	全密閉×1
		呼称出力	W	1,100
		始動方式	−	直入
	送風機（形式×個数）		−	プロペラファン×1
	風量		m³/h	（冷房）2,010（暖房）2,230
	運転音		dB	（冷房）59 （暖房）63
	送風機用電動機出力		W	50
	送風機用保護装置		−	電流検知,回転速度検知
	製品質量		kg	35
共通事項	冷媒（種類，封入量）		kg	R410A, 1.1
	延長配管	許容値	m	配管長 35・高低差 20
		液管外径	mm	φ6.35（1/4”）
		ガス管外径	mm	φ9.52（3/8”）

1.運転特性は JIS C 9612: 2013 の条件で運転した場合の数値です。
定格冷房能力（室内側: 27.0℃〔DB〕,19.0℃〔WB〕,外気温度: 35.0℃〔DB〕,24.0℃〔WB〕）
定格暖房能力<標準>（室内側: 20.0℃〔DB〕,外気温度: 7.0℃〔DB〕,6.0℃〔WB〕）
<低温>（室内側: 20.0℃〔DB〕,外気温度: 2.0℃〔DB〕,1.0℃〔WB〕）
延長配管5m（相当長）,高低差0m
2.運転音測定条件：無響室，Aスケール，JIS C 9612: 2013 によります。
3.本仕様書は予告なく変更することがあります。
4.指定なき数字の単位は、mmとします。
5.化粧パネルのカラーを右表に示します。
6.設計圧力は4.15MPaです。

	カラー
W	ホワイト
C	ベージュ
M	板目
T	柾目

形式	SRT4023H2（リニューアルパネル）		
発行者	岡村	名称	仕様書
230303		図番	RRB000Z250
訂	符	葉別	1/1