MITSUBISHI HEAVY INDUSTRIES THERMAL SYSTEMS

室内ユニット外形図

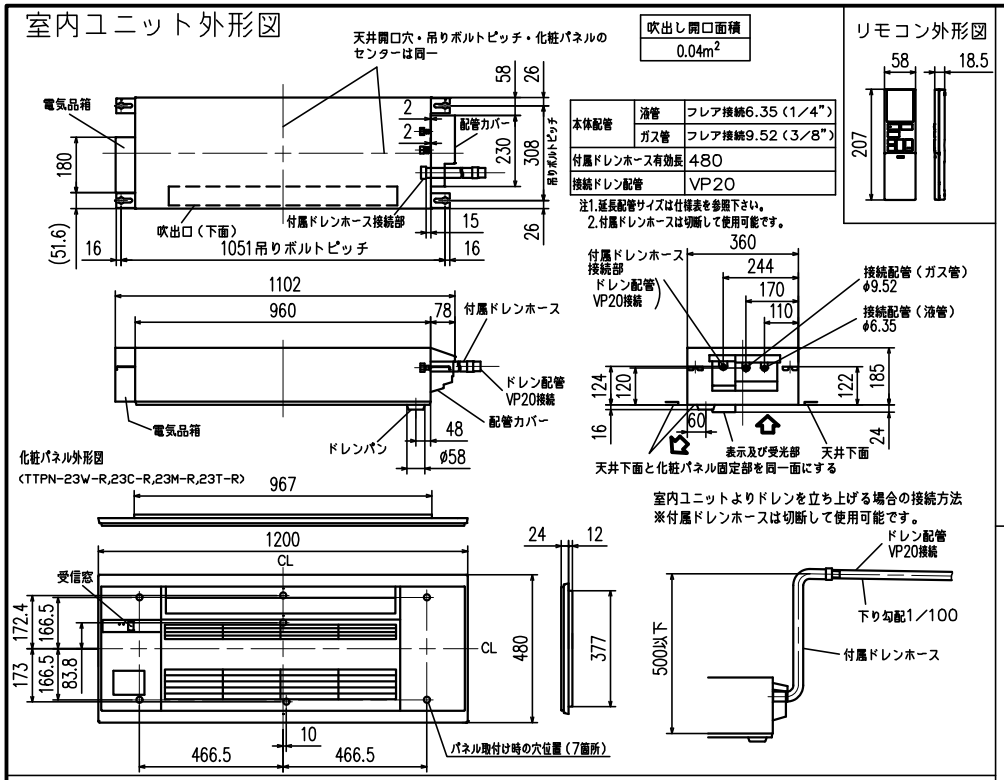

吹出し開口面積
0.04m²

本体配管	液管	フレア接続6.35（1／4”）
	ガス管	フレア接続9.52（3／8”）
付属ドレンホース有効長		480
接続ドレン配管		VP20

注1.延長配管サイズは仕様表を参照下さい。
2.付属ドレンホースは切断して使用可能です。

リモコン外形図

室外ユニット外形図

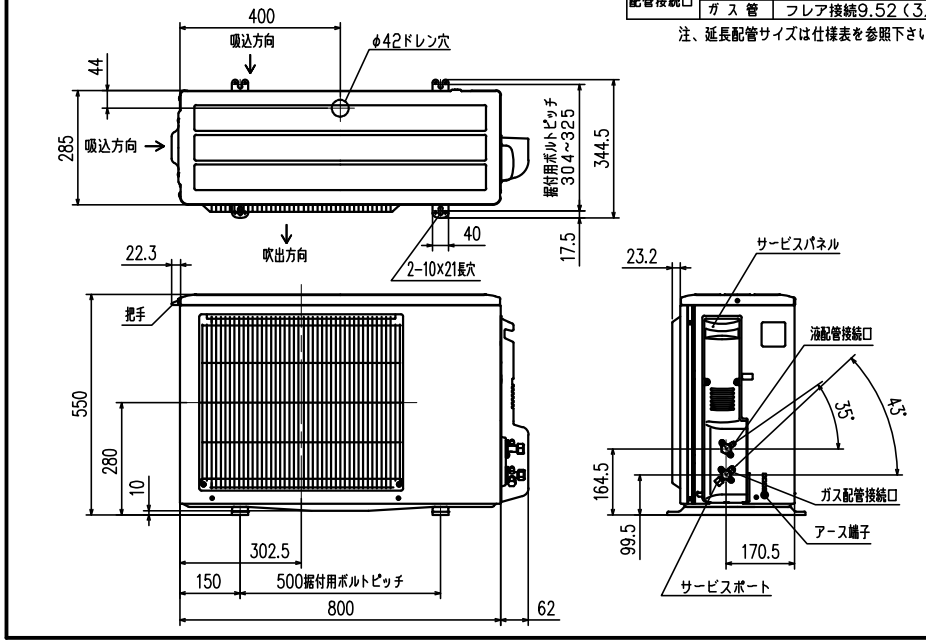

配管接続口	液管	フレア接続6.35（1／4”）
	ガス管	フレア接続9.52（3／8”）

注、延長配管サイズは仕様表を参照下さい。

据付所要スペース（室内ユニット）

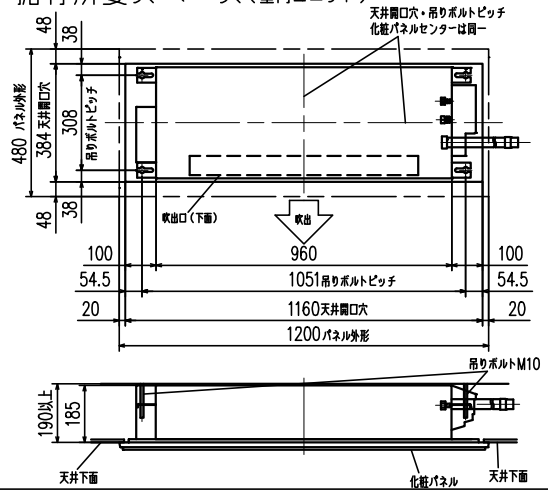

室外ユニットの周囲必要空間（基本）

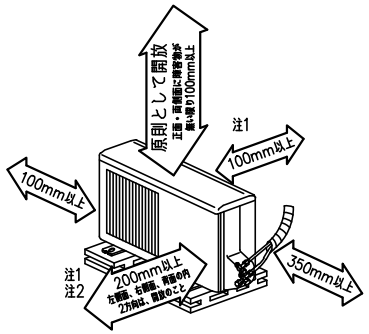

室外ユニットの据付上最小のスペース

注1）風通しが悪くショートサイクルが起きやすい場合は、
冷暖房能力及び消費電力が10%程度悪化する場合があります。
吹出ガイド（別売部品）を付けると、
冷暖房能力及び消費電力の改善が図れます。

注2）壁に向けて吹き出すと壁が汚れる場合があります。

機外配線要領

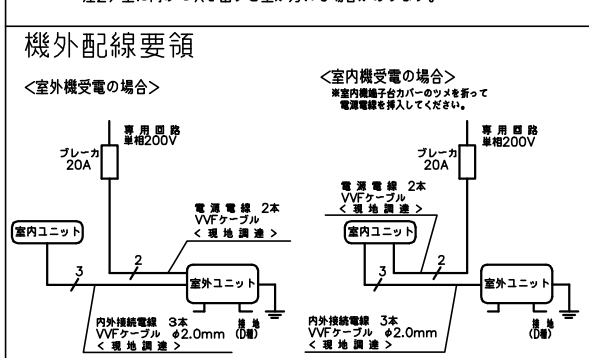

仕様表　50Hz・60Hz共通

セット形名			SRT5023H2
性能 冷房	冷房能力	kW	5.0（0.9~5.2）
	定格消費電力	W	1,780（250~2,100）
	エネルギー消費効率	−	2.81
	運転電流	A	9.46
	力率	%	94
性能 暖房	暖房能力	kW	6.3（0.9~8.4）
	定格消費電力	W	2,050（200~3,110）
	エネルギー消費効率	−	3.07
	低温能力	kW	6.1
	低温消費電力	W	2,750
	運転電流	A	10.90（最大 20.0）
	力率	%	94
通年エネルギー消費効率（APF）		−	4.7
始動電流		A	10.90
室内ユニット	形名		SRT5023H2
	電源		単相・200V
	外形寸法<H×W×D>	mm	185×1,102×360
	外装色	−	−
	補助電熱装置	W	−
	送風機（形式×個数）	−	ラインフローファン×1
	機外静圧	Pa (mmAq)	−
	風量	m³/h	（冷房）780　（暖房）755
	運転音（強・中・弱・静）	dB	（冷房）60・55・52・49 （暖房）59・54・51・47
	送風機用電動機出力	W	30
	製品質量	kg	15+3.9（パネル）
	ドレン接続口サイズ	mm	VP20 接続
室外ユニット	形名		SCT5023H2
	電源		単相・200V
	外形寸法<H×W×D>	mm	550×800（+62）×285
	外装色（マンセル）	−	アイボリー（3.0Y 7.8/1.1）
	圧縮 形式×個数	−	全密閉×1
	圧縮 呼称出力	W	1,300
	圧縮 始動方式	−	直入
	送風機（形式×個数）	−	プロペラファン×1
	風量	m³/h	（冷房）2,160（暖房）2,230
	運転音	dB	（冷房）61　（暖房）64
	送風機用電動機出力	W	50
	送風機用保護装置	−	電流検知,回転速度検知
	製品質量	kg	35
共通事項	冷媒（種類，封入量）	kg	R410A, 1.1
	延長配管 許容値	m	配管長 35・高低差 20
	延長配管 液管外径	mm	φ6.35（1／4”）
	延長配管 ガス管外径	mm	φ9.52（3／8”）

1.運転特性は JIS C 9612: 2013 の条件で運転した場合の数値です。
定格冷房能力（室内側: 27.0℃〔DB〕,19.0℃〔WB〕,外気温度: 35.0℃〔DB〕,24.0℃〔WB〕）
定格暖房能力<標準>（室内側: 20.0℃〔DB〕,外気温度: 7.0℃〔DB〕,6.0℃〔WB〕）
<低温>（室内側: 20.0℃〔DB〕,外気温度: 2.0℃〔DB〕,1.0℃〔WB〕）
延長配管5m（相当長）,高低差0m
2.運転音測定条件：無響室，Aスケール，JIS C 9612: 2013 によります。
3.本仕様書は予告なく変更することがあります。
4.指定なき数字の単位は、mmとします。
5.化粧パネルのカラーを右表に示します。
6.設計圧力は4.15MPaです。

	カラー
W	ホワイト
C	ベージュ
M	板目
T	柾目

形式	SRT5023H2（リニューアルパネル）		
発行者	岡村	名称	仕様書
230303		図番	RRB000Z251
訂	符	葉別	1／1