MITSUBISHI HEAVY INDUSTRIES THERMAL SYSTEMS

室内ユニット外形図

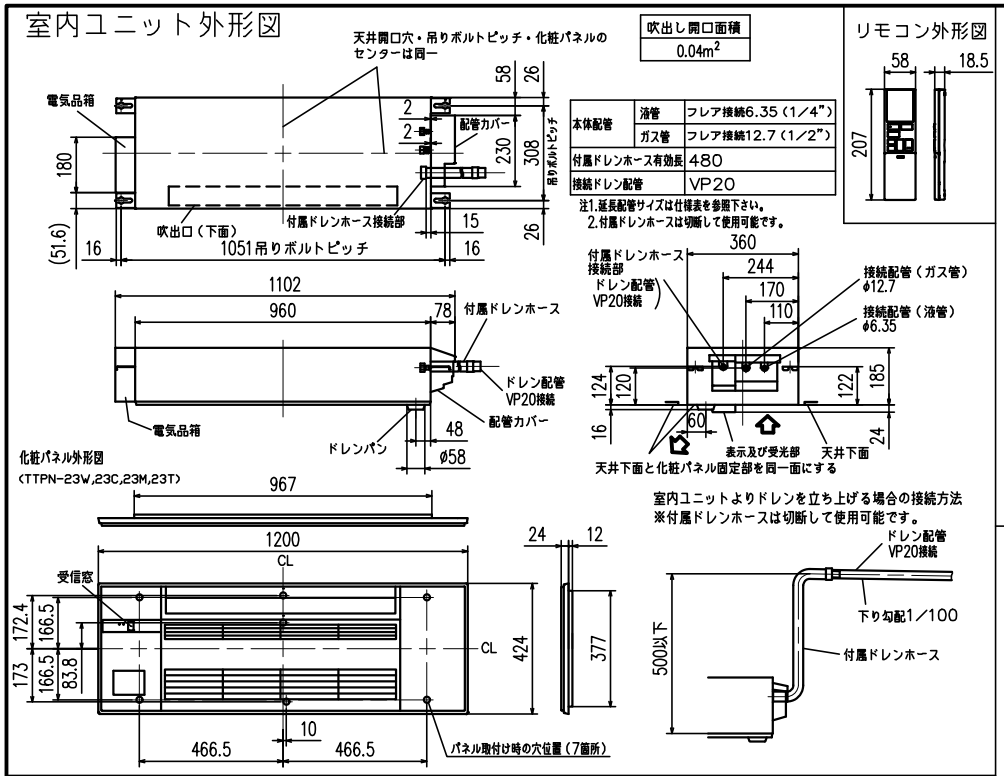

吹出し開口面積
0.04m²

本体配管	液管	フレア接続6.35（1／4”）
	ガス管	フレア接続12.7（1／2”）
付属ドレンホース有効長		480
接続ドレン配管		VP20

注1.延長配管サイズは仕様表を参照下さい。
2.付属ドレンホースは切断して使用可能です。

室内ユニットよりドレンを立ち上げる場合の接続方法
※付属ドレンホースは切断して使用可能です。

リモコン外形図

据付所要スペース（室内ユニット）

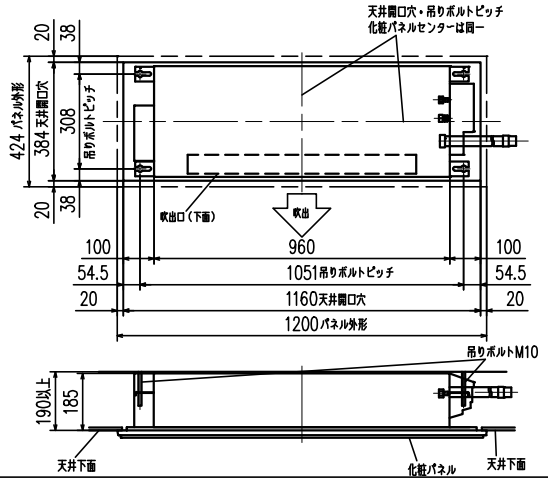

室外ユニットの周囲必要空間（基本）

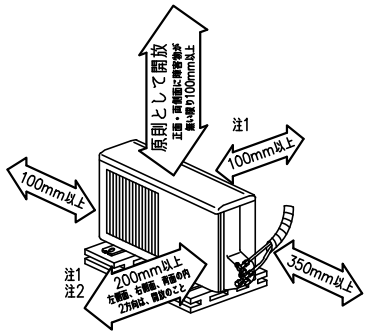

室外ユニットの据付上最小のスペース

注1）風通しが悪くショートサイクルが起きやすい場合は、
冷暖房能力及び消費電力が10％程度悪化する場合があります。
吹出ガイド（別売部品）を付けると、
冷暖房能力及び消費電力の改善が図れます。

注2）壁に向けて吹き出すと壁が汚れる場合があります。

室外ユニット外形図

配管接続口	液管	フレア接続6.35（1／4”）
	ガス管	フレア接続12.7（1／2”）

注、延長配管サイズは仕様表を参照下さい。

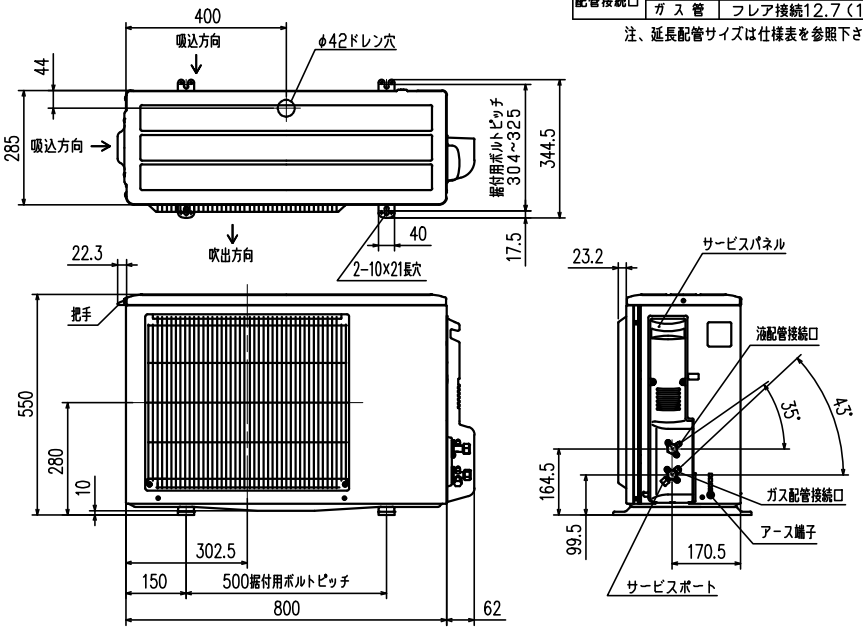

機外配線要領

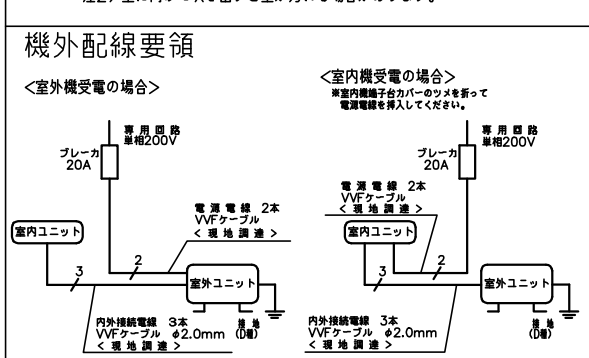

仕様表　50Hz・60Hz共通

セット形名				SRT5623H2
能力	冷房	冷房能力	kW	5.6（0.9~5.9）
		定格消費電力	W	2,020（240~2,350）
		エネルギー消費効率	–	2.77
		運転電流	A	10.74
		力率	%	94
	暖房	暖房能力	kW	6.7（0.9~8.7）
		定格消費電力	W	2,210（200~3,120）
		エネルギー消費効率	–	3.03
		低温能力	kW	6.3
		低温消費電力	W	2,760
		運転電流	A	11.75（最大 20.0）
		力率	%	94
	通年エネルギー消費効率（APF）		–	4.5
	始動電流		A	11.75
室内ユニット	形名			SRT5623H2
	電源			単相・200V
	外形寸法<H×W×D>		mm	185×1,102×360
	外装色		–	–
	補助電熱装置		W	–
	送風機（形式×個数）		–	ラインフローファン×1
	機外静圧		Pa (mmAq)	–
	風量		m³/h	（冷房）860（暖房）860
	運転音（強・中・弱・静）		dB	（冷房）64・57・53・49 （暖房）63・56・52・47
	送風機用電動機出力		W	49
	製品質量		kg	15+3.4（パネル）
	ドレン接続口サイズ		mm	VP20 接続
室外ユニット	形名			SCT5623H2
	電源			単相・200V
	外形寸法<H×W×D>		mm	550×800（+62）×285
	外装色（マンセル）		–	アイボリー（3.0Y 7.8/1.1）
	圧縮機	形式×個数	–	全密閉×1
		呼称出力	W	1,500
		始動方式	–	直入
	送風機（形式×個数）		–	プロペラファン×1
	風量		m³/h	（冷房）2,160（暖房）2,230
	運転音		dB	（冷房）61（暖房）64
	送風機用電動機出力		W	50
	送風機用保護装置		–	電流検知,回転速度検知
	製品質量		kg	35
共通事項	冷媒（種類，封入量）		kg	R410A, 1.1
	延長配管	許容値	m	配管長 35・高低差 20
		液管外径	mm	φ6.35（1／4”）
		ガス管外径	mm	φ12.7（1／2”）

1.運転特性は JIS C 9612: 2013 の条件で運転した場合の数値です。
定格冷房能力（室内側: 27.0℃〔DB〕,19.0℃〔WB〕,外気温度: 35.0℃〔DB〕,24.0℃〔WB〕）
定格暖房能力<標準>（室内側: 20.0℃〔DB〕,外気温度: 7.0℃〔DB〕,6.0℃〔WB〕）
<低温>（室内側: 20.0℃〔DB〕,外気温度: 2.0℃〔DB〕,1.0℃〔WB〕）
延長配管5m（相当長）,高低差0m
2.運転音測定条件：無響室，Aスケール，JIS C 9612: 2013 によります。
3.本仕様書は予告なく変更することがあります。
4.指定なき数字の単位は、mmとします。
5.化粧パネルのカラーを右表に示します。
6.設計圧力は4.15MPaです。

	カラー
W	ホワイト
C	ベージュ
M	板目
T	柾目

形式	SRT5623H2		
発行者	岡村	名称	仕様書
230303	図番 RRB000Z247	訂符	葉別 1/1