MITSUBISHI HEAVY INDUSTRIES THERMAL SYSTEMS

## 室内ユニット外形図

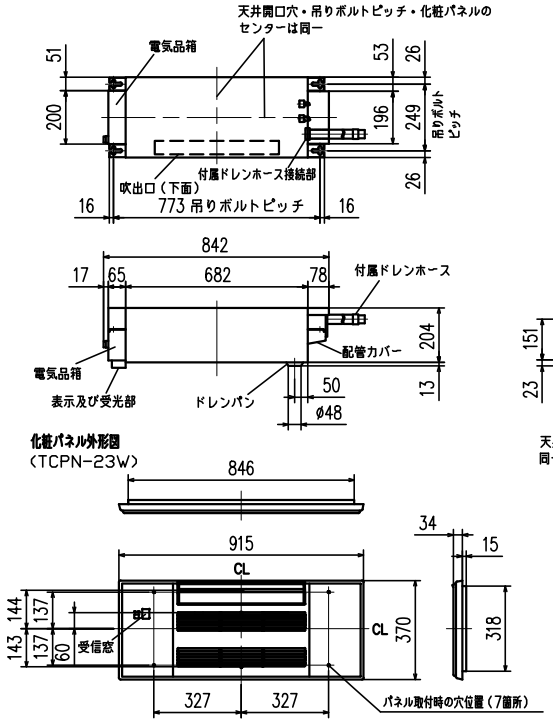


| 吹出し開口面積 |
|---|
| 0.03m² |

| | | |
|---|---|---|
| 本体配管 | 液管 | フレア接続6.35（1/4”） |
| | ガス管 | フレア接続9.52（3/8”） |
| 付属ドレンホース有効長 | | 480 |
| 接続ドレン配管 | | VP20 |

注1.延長配管サイズは仕様表を参照下さい。
2.付属ドレンホースは切断して使用可能です。

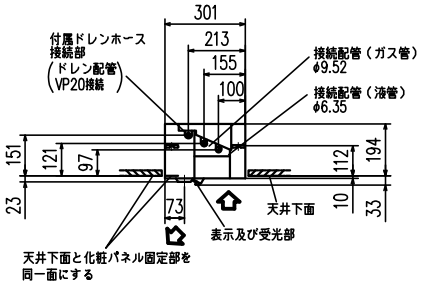


**室内ユニットよりドレンを立ち上げる場合の接続方法**
※付属ドレンホースは切断して使用可能です。
※ドレン配管接続の際、必ず付属ドレンホースを使用してください。

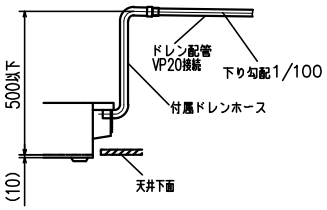


### リモコン外形図

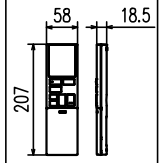


## 室外ユニット外形図

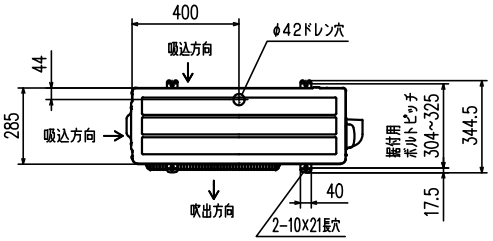


| | | |
|---|---|---|
| 配管接続口 | 液管 | フレア接続6.35（1/4”） |
| | ガス管 | フレア接続9.52（3/8”） |

注、延長配管サイズは仕様表を参照下さい。

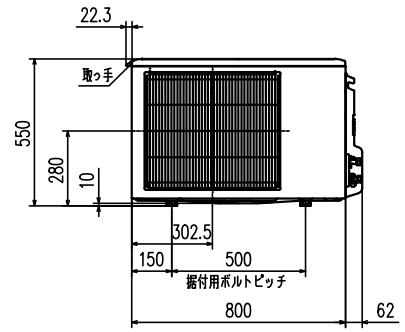


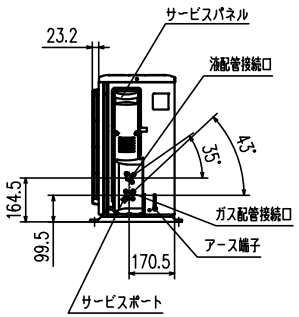


## 据付所要スペース（室内ユニット）

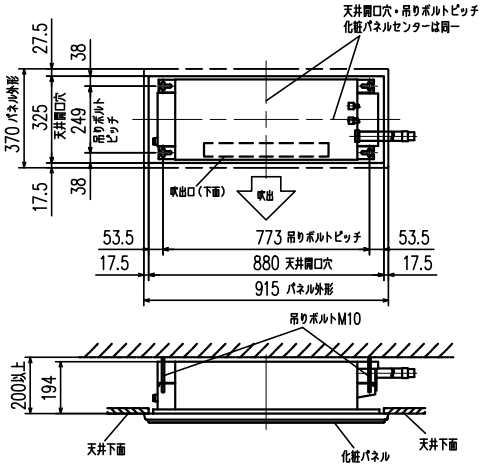


## 室外ユニットの周囲必要空間（基本）

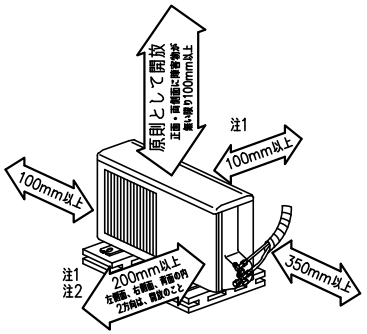


### 室外ユニットの据付上最小のスペース

注1）風通しが悪くショートサイクルが起きやすい場合は、
冷暖房能力及び消費電力が10%程度悪化する場合があります。
吹出ガイド（別売部品）を付けると、
冷暖房能力及び消費電力の改善が図れます。

注2）壁に向けて吹き出すと壁が汚れる場合があります。

## 機外配線要領

<室外機受電の場合>

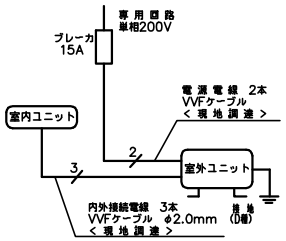


## 仕様表 50Hz・60Hz共通

| セット形名 | | | | SRT2523H2 |
|---|---|---|---|---|
| 性能 | 冷房 | 冷房能力 | kW | 2.5（0.9~3.2） |
| | | 定格消費電力 | W | 640（150~1,140） |
| | | エネルギー消費効率 | − | 3.91 |
| | | 運転電流 | A | 3.49 |
| | | 力率 | % | 91 |
| | 暖房 | 暖房能力 | kW | 2.8（0.9~5.4） |
| | | 定格消費電力 | W | 685（180~2,015） |
| | | エネルギー消費効率 | − | 4.09 |
| | | 低温能力 | kW | 3.9 |
| | | 低温消費電力 | W | 1,780 |
| | | 運転電流 | A | 3.76（最大 15.0） |
| | | 力率 | % | 91 |
| | 通年エネルギー消費効率（APF） | | − | 5.3 |
| | 始動電流 | | A | 3.76 |
| 室内ユニット | 形名 | | | SRT2523H2 |
| | 電源 | | | 単相・200V |
| | 外形寸法<H×W×D> | | mm | 194×842×301 |
| | 外装色 | | − | − |
| | 補助電熱装置 | | W | − |
| | 送風機（形式×個数） | | − | ラインフローファン×1 |
| | 機外静圧 | | Pa (mmAq) | − |
| | 風量 | | m³/h | （冷房）440 （暖房）510 |
| | 運転音（強・中・弱・静） | | dB | （冷房）55・51・46・41<br>（暖房）60・55・49・42 |
| | 送風機用電動機出力 | | W | 30 |
| | 製品質量 | | kg | 11+2.6（パネル） |
| | ドレン接続口サイズ | | mm | VP20 接続 |
| 室外ユニット | 形名 | | | SCT2523H2 |
| | 電源 | | | 単相・200V |
| | 外形寸法<H×W×D> | | mm | 550×800（+62）×285 |
| | 外装色（マンセル） | | − | アイボリー（3.0Y 7.8/1.1） |
| | 圧縮機 | 形式×個数 | − | 全密閉×1 |
| | | 呼称出力 | W | 650 |
| | | 始動方式 | − | 直入 |
| | 送風機（形式×個数） | | − | プロペラファン×1 |
| | 風量 | | m³/h | （冷房）2,010（暖房）1,850 |
| | 運転音 | | dB | （冷房）59 （暖房）59 |
| | 送風機用電動機出力 | | W | 50 |
| | 送風機用保護装置 | | − | 電流検知,回転速度検知 |
| | 製品質量 | | kg | 33 |
| 共通事項 | 冷媒（種類，封入量） | | kg | R410A, 1.05 |
| | 延長配管 | 許容値 | m | 配管長 30・高低差 20 |
| | | 液管外径 | mm | ø6.35（1/4”） |
| | | ガス管外径 | mm | ø9.52（3/8”） |

1.運転特性は JIS C 9612: 2013 の条件で運転した場合の数値です。
定格冷房能力（室内側: 27.0℃［DB］,19.0℃［WB］,外気温度: 35.0℃［DB］,24.0℃［WB］）
定格暖房能力<標準>（室内側: 20.0℃［DB］,外気温度: 7.0℃［DB］,6.0℃［WB］）
<低温>（室内側: 20.0℃［DB］,外気温度: 2.0℃［DB］,1.0℃［WB］）
延長配管5m（相当長）,高低差0m
2.運転音測定条件：無響室，Aスケール，JIS C 9612: 2013 によります。
3.本仕様書は予告なく変更することがあります。
4.指定なき数字の単位は、mmとします。
5.化粧パネルのカラーを右表に示します。
6.設計圧力は4.15MPaです。

| | カラー |
|---|---|
| W | ホワイト |

| 形式 | SRT2523H2 | |
|---|---|---|
| 発行者 | 岡村 | 名称 仕様書 |
| 230428 | 図番 RRB000Z242 | 訂符 / 葉別 1/1 |