MITSUBISHI HEAVY INDUSTRIES THERMAL SYSTEMS

室外ユニット外形図

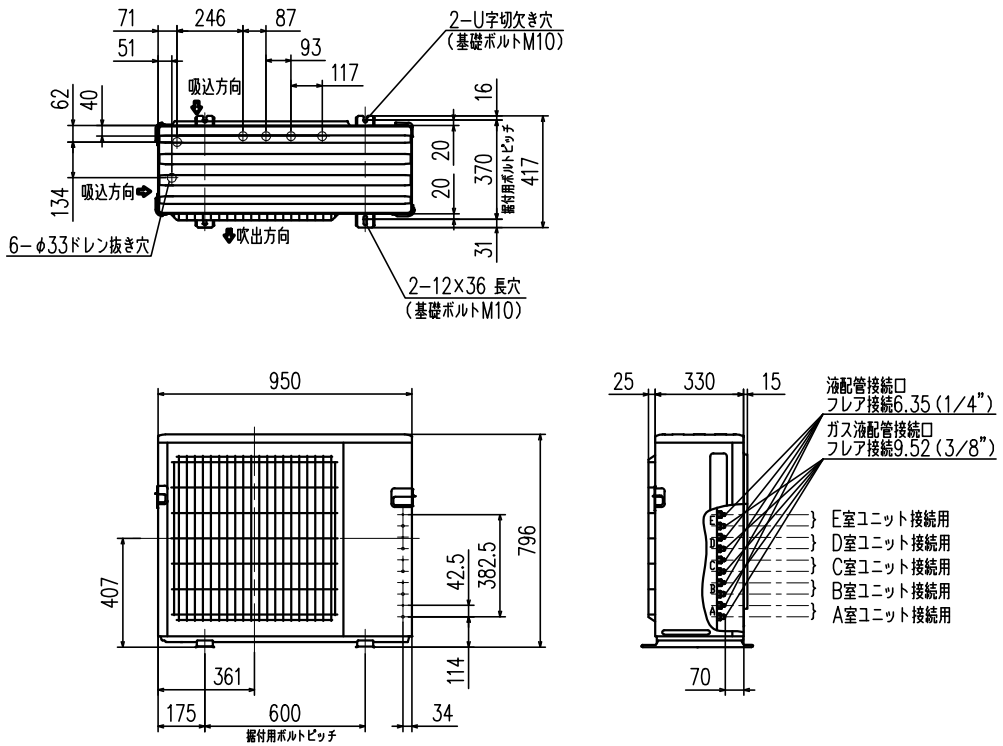

サービススペース

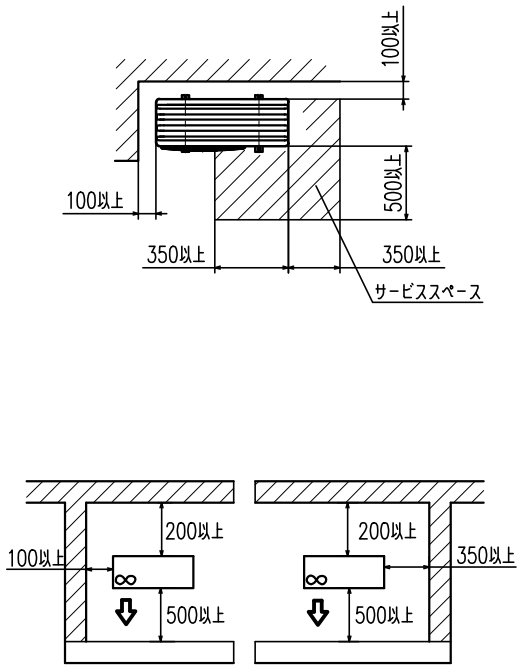

●4方向を壁に囲まれた狭いベランダに設置する場合、少なくとも上図のようにスペースをあけてください。ただしこの場合には、冷暖房能力および消費電力が10%程度悪化する場合があります。
●風通しが悪くショートサイクルが起きやすい場合には吹出ガイド(別売部品)を付けると、冷暖房能力及び消費電力の改善が図れます。
注.複数並列の設置はできません。

設置スペース

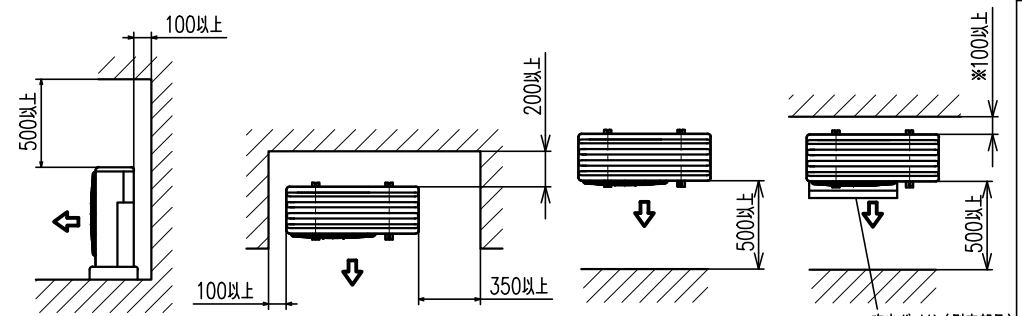

注.正面・両側面は開放のこと
注.正面・上面は解放のこと
注.背面・両側面・上面は開放のこと
注.左右・上面は解放のこと
※吹出ガイドを取り付けない場合は背面に200mm以上を確保のこと

機外配線要領

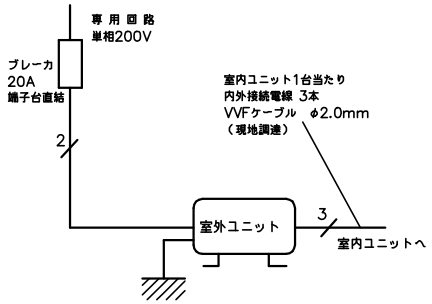

仕様表 50Hz・60Hz共通

	形名		SCM8023H2
システム構成	室内ユニット接続台数	台	1~5
	室内ユニット最大接続容量	—	形式合計136まで
	室内ユニット同時運転容量	—	形式合計136まで
	配管制限 配管総実長	m	80(60mまでチャージレス)
	各室内・外ユニット間総実長	m	25
	室内・外ユニット間高低差	m	15※
	室内ユニット間高低差	m	15
能性	冷房 冷房能力	kW	8.0(3.4~9.4)
	冷房 定格消費電力	W	1,950(790~2,600)
	冷房 運転電流	A	9.85
	冷房 力率	%	99
	暖房 暖房能力	kW	9.4(4.1~10.0)
	暖房 定格消費電力	W	2,280(790~2,930)
	暖房 低温能力	kW	7.2
	暖房 低温消費電力	W	2,590
	暖房 運転電流	A	11.52(最大19.0)
	暖房 力率	%	99
	始動電流	A	10.76
	通年エネルギー消費効率(APF)	—	5.6
製品	電源		単相・200V
	外形寸法<H×W×D>	mm	796×950×330
	外装色(マンセル)	—	アイボリー(3.0Y 7.8/1.1)
	圧縮機 形式×個数	—	全密閉×1
	圧縮機 呼称出力	W	2,100
	圧縮機 始動方式	—	直入
	送風機(形式×個数)	—	プロペラファン×1
	風量	m^3/h	(冷房) 3,560 (暖房) 3,505
	運転音 <5台運転時>	dB	(冷房) 59 (暖房) 63
	送風機用電動機出力	W	88
	送風機用保護装置	—	電圧電流検知・回転速度検知
	クランクケースヒータ	W	—
	製品質量	kg	63
	冷媒(種類,封入量)	kg	R410A, 3.5

1.運転特性は JIS C 9612:2013 の条件で運転した場合の数値です。
定格冷房能力<室内側:27.0℃[DB],19.0℃[WB],外気温度:35.0℃[DB],24.0℃[WB]>
定格暖房能力<標準><室内側:20.0℃[DB],外気温度:7.0℃[DB],6.0℃[WB]>
<低温><室内側:20.0℃[DB],外気温度:2.0℃[DB],1.0℃[WB]>
延長配管5m(相当長),高低差0m
2.運転音測定条件:無響室,Aスケール,JIS C 9612:2013 によります。
3.能力、消費電力、運転電流、力率、APFの値は、SKM**23SX2シリーズ組合せ時の値です。
4.室内ユニットの組合せにより、システムの能力が変化しますので詳細の能力値は、「商品総合技術資料」を参照してください。
5.本仕様書は予告なく変更することがあります。
6.指定なき数字の単位は、mmとします。
7.室外ユニット外形寸法中( )内の寸法は、サービスパネルおよび突出し寸法を示しています。
※ 室外ユニットより下方の室内ユニットは10m

形式	SCM8023H2	
発行者	岡村	名称 仕様書
230428	図番 RRC000Z065	訂符 / 葉別 1/1