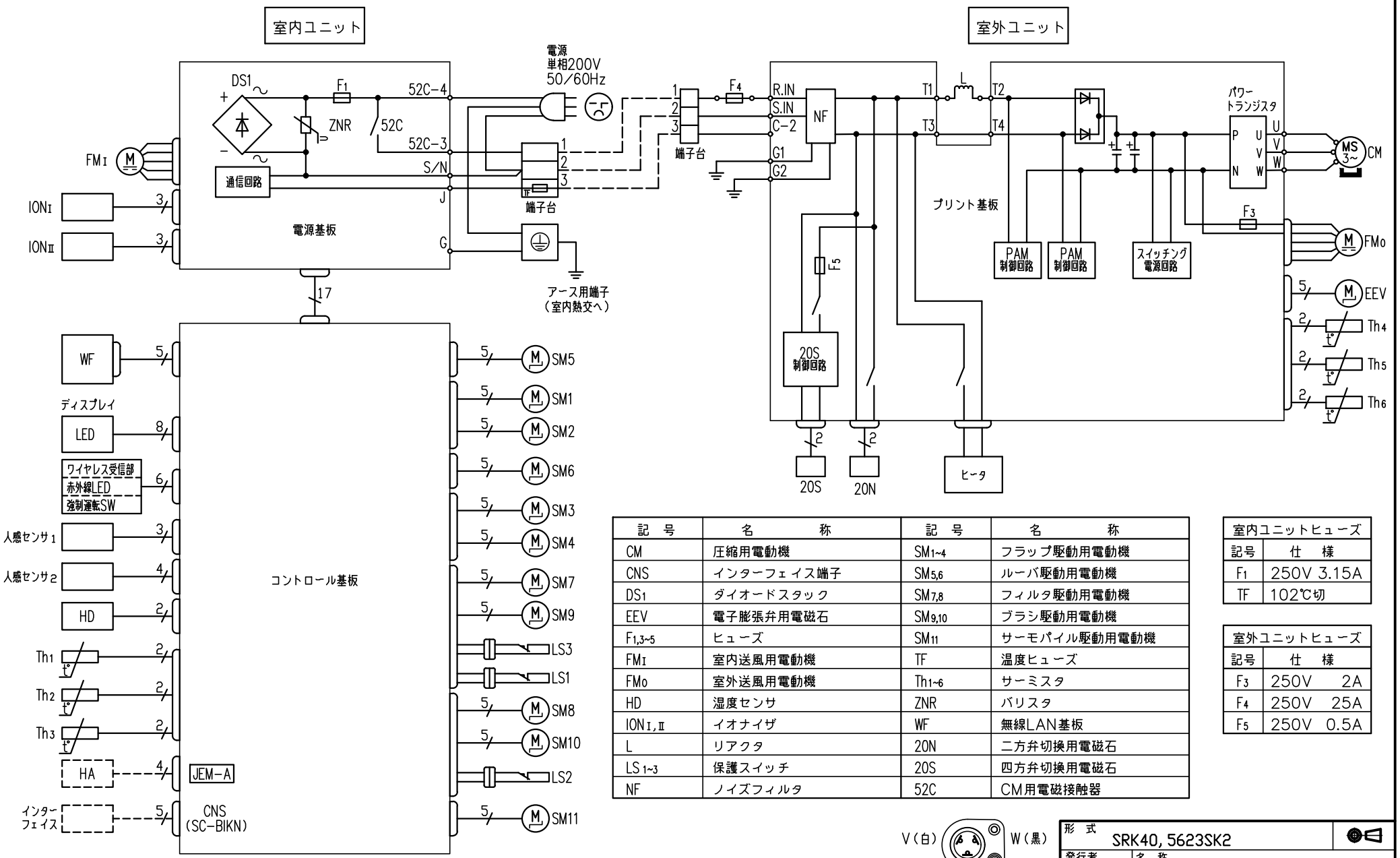

記　号	名　　称	記　号	名　　称
CM	圧縮用電動機	SM1~4	フラップ駆動用電動機
CNS	インターフェイス端子	SM5,6	ルーバ駆動用電動機
DS1	ダイオードスタック	SM7,8	フィルタ駆動用電動機
EEV	電子膨張弁用電磁石	SM9,10	ブラシ駆動用電動機
F1,3~5	ヒューズ	SM11	サーモパイル駆動用電動機
FMI	室内送風用電動機	TF	温度ヒューズ
FMO	室外送風用電動機	Th1~6	サーミスタ
HD	湿度センサ	ZNR	バリスタ
IONI,II	イオナイザ	WF	無線LAN基板
L	リアクタ	20N	二方弁切換用電磁石
LS1~3	保護スイッチ	20S	四方弁切換用電磁石
NF	ノイズフィルタ	52C	CM用電磁接触器

室内ユニットヒューズ	
記号	仕　様
F1	250V 3.15A
TF	102℃切

室外ユニットヒューズ	
記号	仕　様
F3	250V　2A
F4	250V　25A
F5	250V　0.5A

コンプレッサ端子台

形　式	SRK40, 5623SK2	
発行者	名　称	
岡村	配線図	
230401	図　番 RLJ000Z026	訂符 / 葉別 1/1