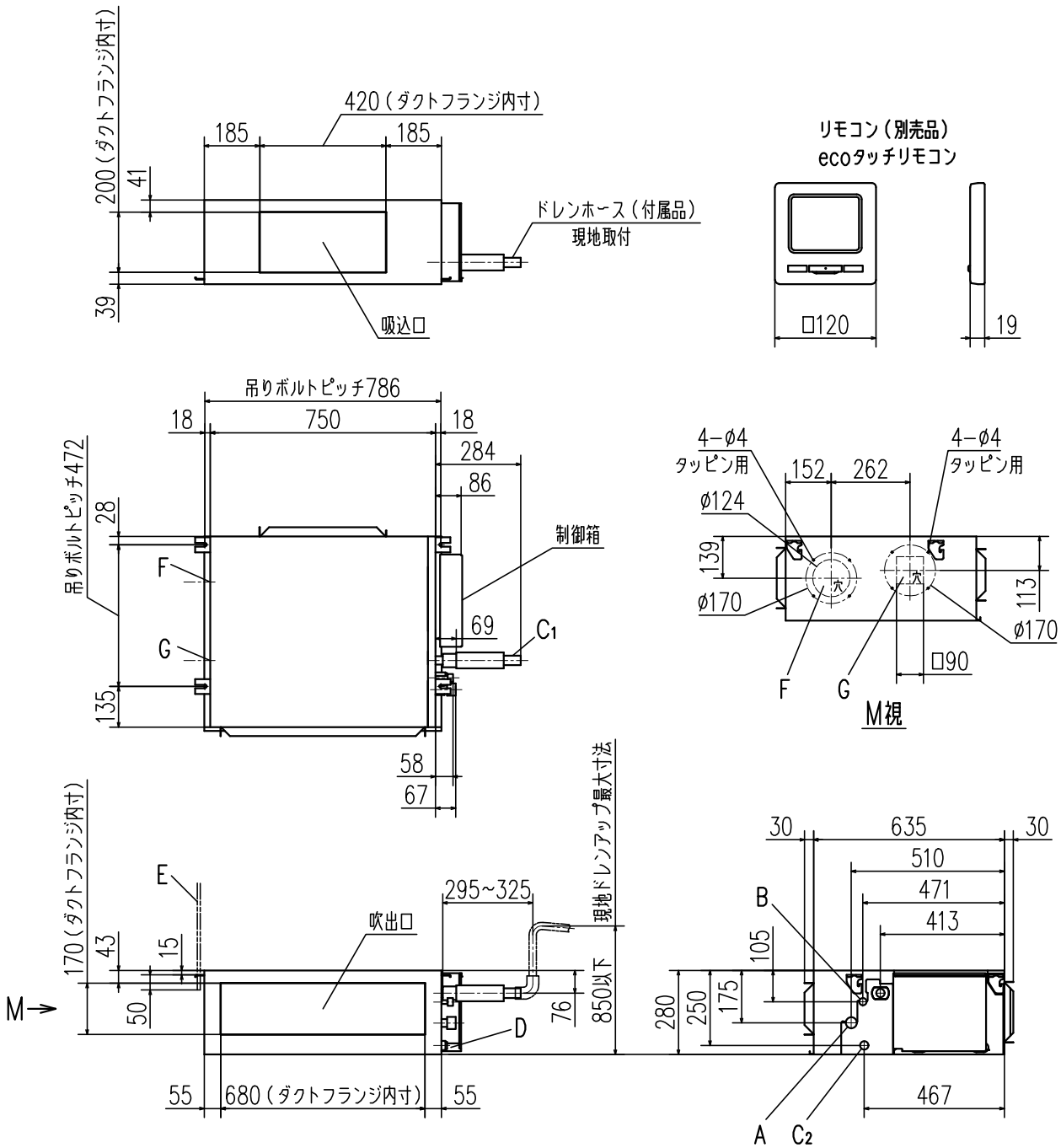

記号	内容	
A	冷媒ガス側配管	φ12.7（フレア）
B	冷媒液側配管	φ6.35（フレア）
C1	ドレン配管接続口	VP25（I.D.25,O.D.32）
C2	ドレン自然排水用	VP20
D	電源取入口	
E	吊りボルト	M10
F	OA取入口	φ125用ノックアウト
G	排気ダクト接続口	φ125用ノックアウト
H	点検口	450X450

室内ユニット据付スペース

吸込・吹出口にダクトを接続し、ファン及び他の内部部品に手が触れない様に配慮してください。また、吸込ダクトにはエアフィルタを取付けてください。
吸込側を直吸込みで使用する場合は、吸込口にエアフィルタを取付けてください。
また、据付高さは2.5m以上としてください。
据付時には、下記2ケースのどちらかのサービススペースを確保してください。

（ケース1）ユニット側面から

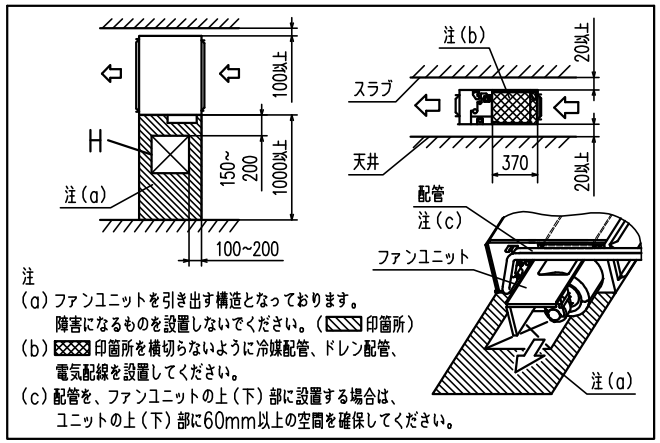

注
（a）ファンユニットを引き出す構造となっております。
障害になるものを設置しないでください。（▨印箇所）
（b）▩印箇所を横切らないように冷媒配管、ドレン配管、電気配線を設置してください。
（c）配管を、ファンユニットの上（下）部に設置する場合は、ユニットの上（下）部に60mm以上の空間を確保してください。

（ケース2）ユニット下面から

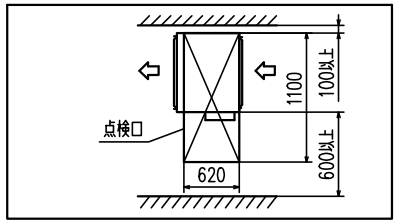

注
（1）装置銘板は制御箱の蓋に付いています。

適用機種	FDUZP565SA, 566S
形式	FDU
発行者	松本
名称	室内機外形図（OUTLINE）
図番	PJG000Z611
訂符	A
葉別	1/1
241126	