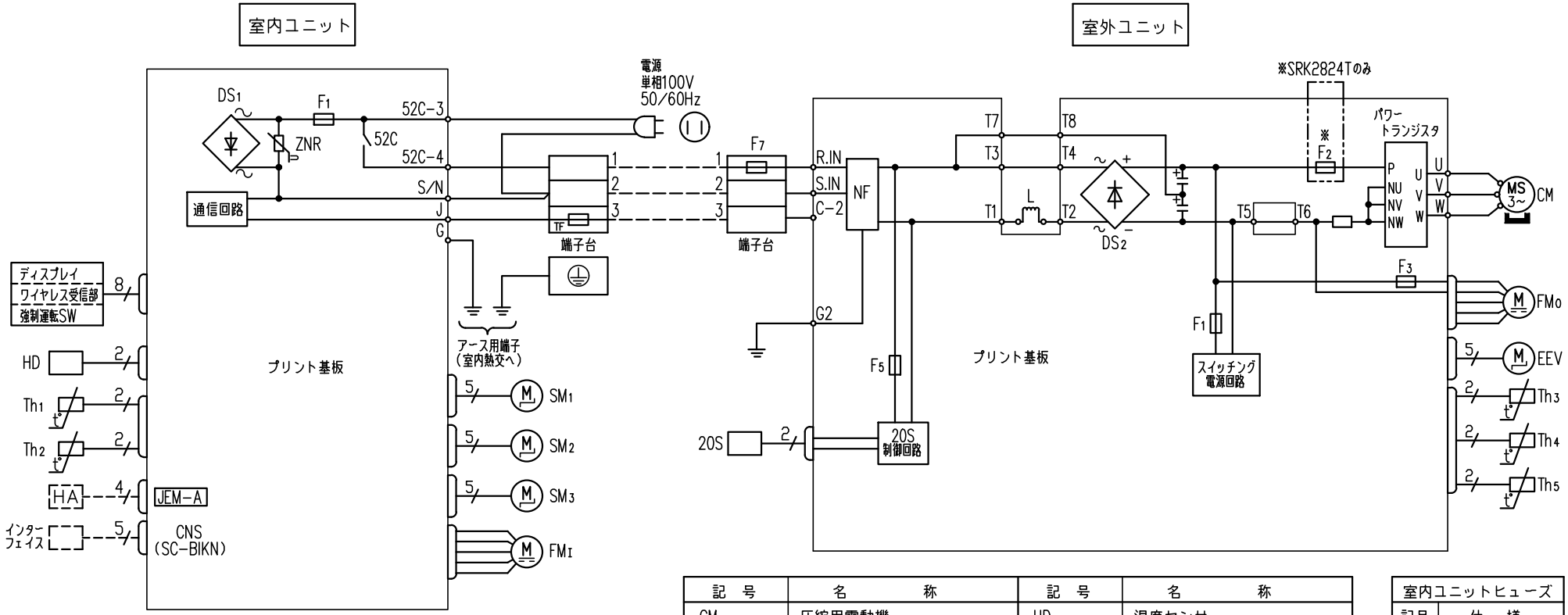

記　号	名　　称	記　号	名　　称
CM	圧縮用電動機	HD	湿度センサ
CNS	インターフェイス端子	NF	ノイズフィルタ
DS1,2	ダイオードスタック	L	リアクタ
EEV	電子膨張弁用電磁石	SM1~3	フラップ,ルーバ駆動用電動機
TF	温度ヒューズ	Th1~5	サーミスタ
F1~3,5,7	ヒューズ	20S	四方弁切換用電磁石
FMI	室内送風用電動機	ZNR	バリスタ
FMo	室外送風用電動機	52C	CM用電磁接触器

室内ユニットヒューズ	
記号	仕　様
F1	250V 3.15A
TF	102℃切

室外ユニットヒューズ	
記号	仕　様
F1	250V　2A
F2	250V　20A
F3	250V　1A
F5	250V　0.5A
F7	250V　20A

コンプレッサ端子台

形　式	SRK22, 2824T	
発行者	名　称	
岡村	配 線 図	
231117	図　番 RLG000Z165	訂符 / 葉別 1/1