記号	内容		
	機種	P22,P28	P36,P45 P56
A	ガス配管接続口	φ9.52（フレア）	φ12.7（フレア）
B	液配管接続口	φ6．35（フレア）	
C1	ドレン配管接続口	VP25注（2）	
C2	ドレン自然排水口	VP20	
D	電源取入口		
E	吊りボルト	M10	
F	OA取入口		
G	吹出分岐ダクト接続口 加　湿　器接続口		

リモコン（別売品）

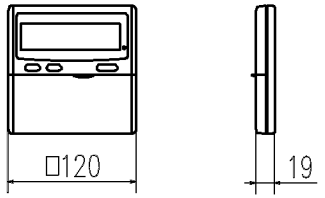

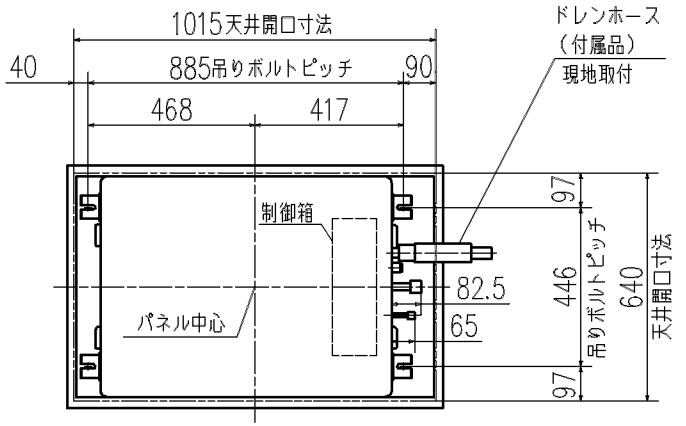

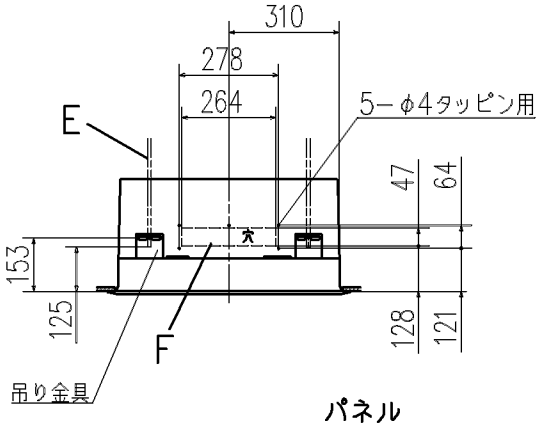

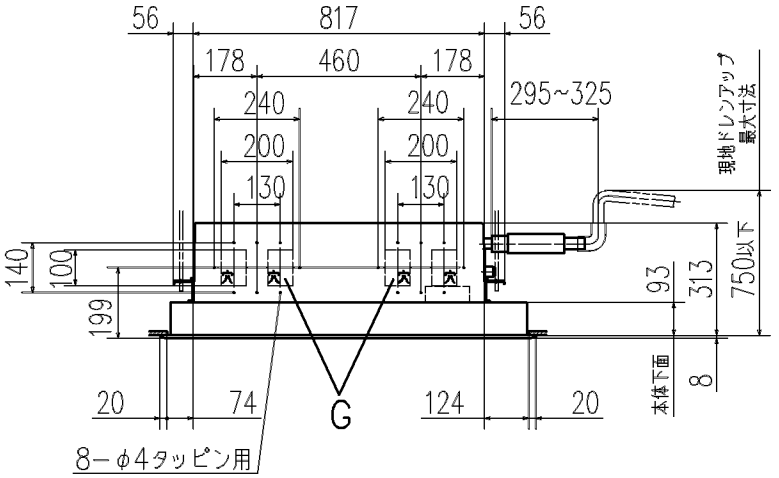

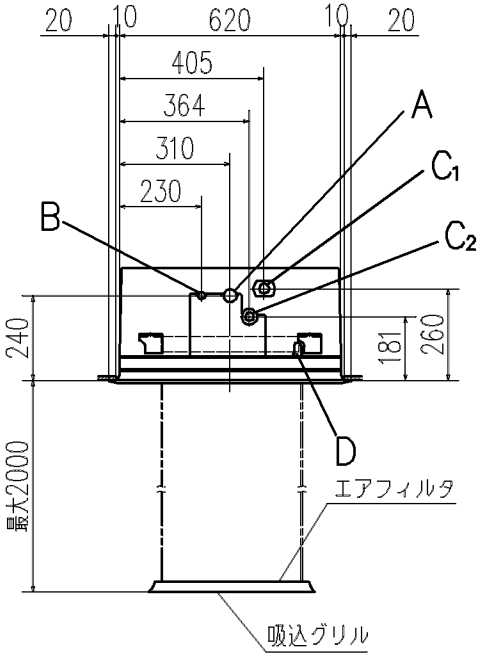

パネル

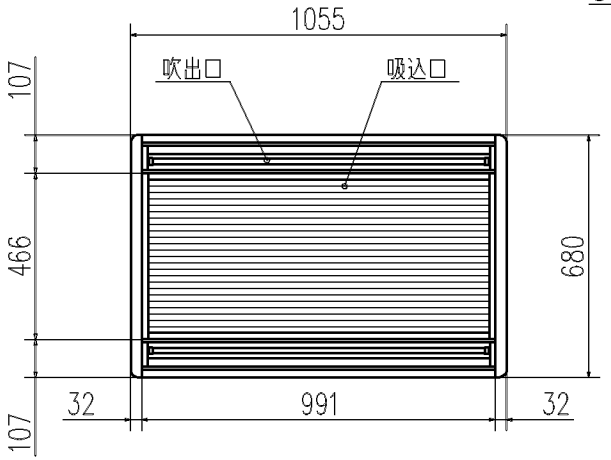

据付スペース

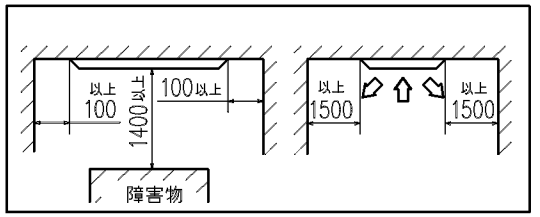

隣接設置の場合は、ユニット間を4000以上離してください。

注（1）装置銘板は制御箱の蓋に付いています。
（2）VP25用接続ソケットを現地手配してください。

適用機種	GTWP222M7B, 282M7B, 362M7B, 452M7B GTWP562M7B		
形式	GTW	パネル TW-PSL-23W	
発行者	笠原	名称	室内機外形図（OUTLINE）
060828	図番 PJB001Z406	訂符 A	葉別 1/1