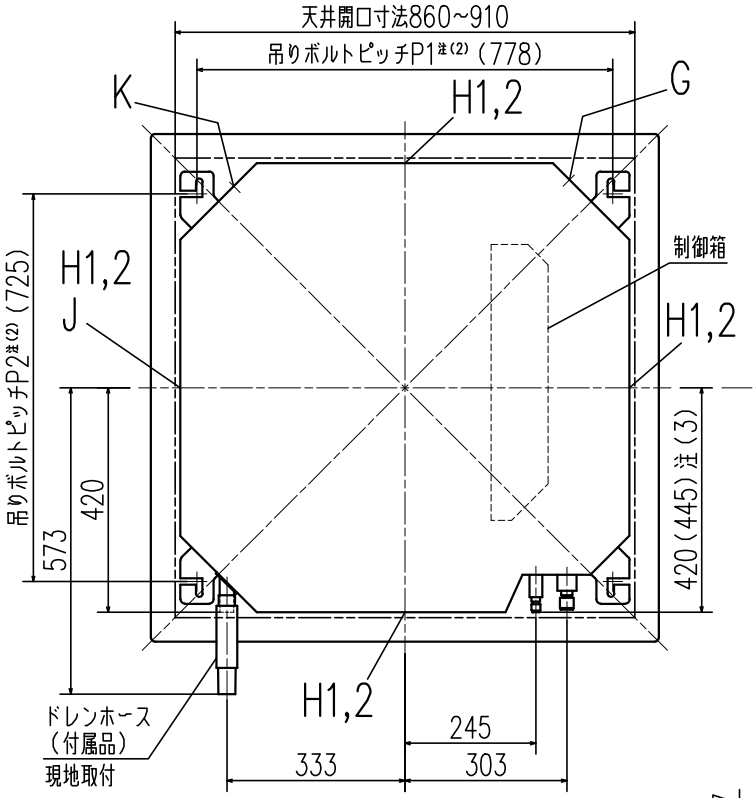

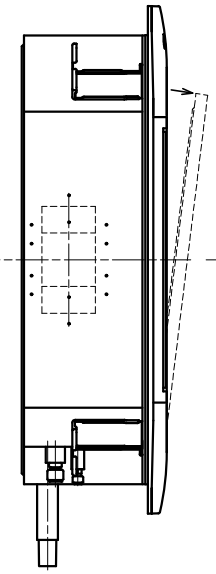

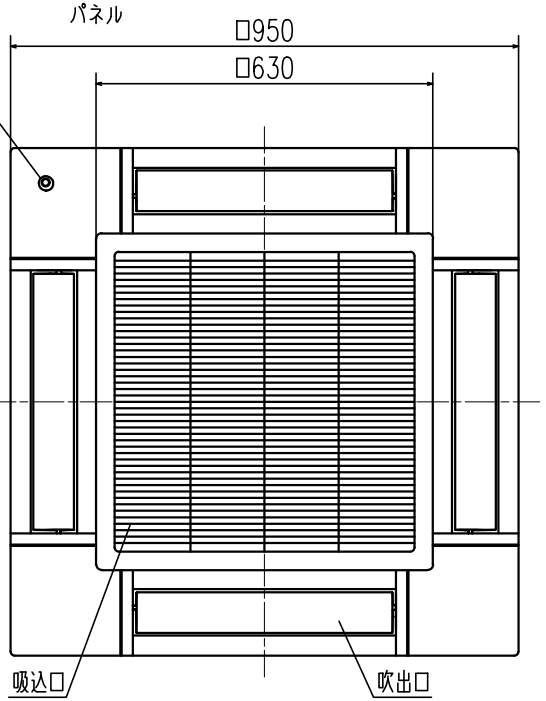

記号	内容			
	機種	P28	P36,45,56	P71,80
A	冷媒ガス側配管	φ9.52（フレア）	φ12.7（フレア）	φ15.88（フレア）
B	冷媒液側配管	φ6.35（フレア）		φ9.52（フレア）
C	ドレン配管	VP25（I.D.25,O.D.32）		
D	電源取入口			
F	吊りボルト	M10又はM8		
G	OA取入口			
H1	吹出分岐ダクト接続口	φ125		
H2		φ200		
J	加湿器接続口			
K	加湿器余剰水接続口			

据付スペース

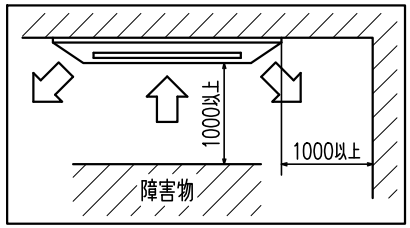

隣接設置の場合は、ユニット間を4000以上離してください。

リモコン（別売品）

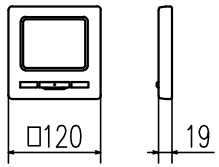

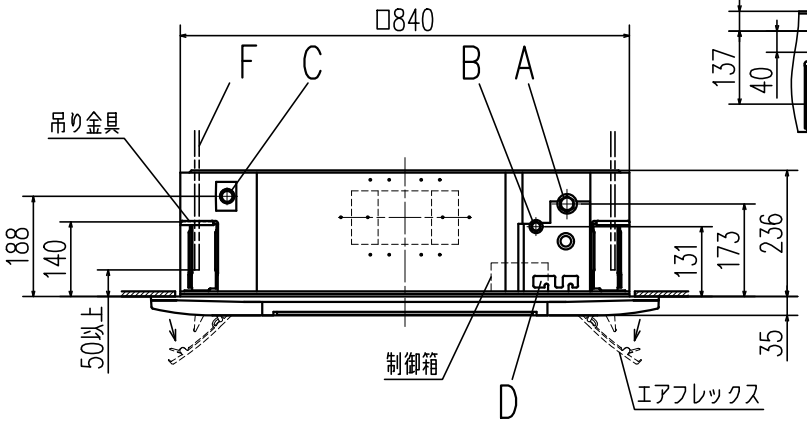

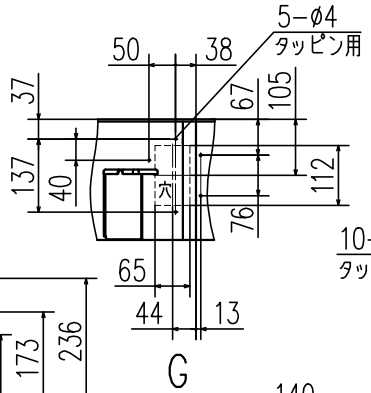

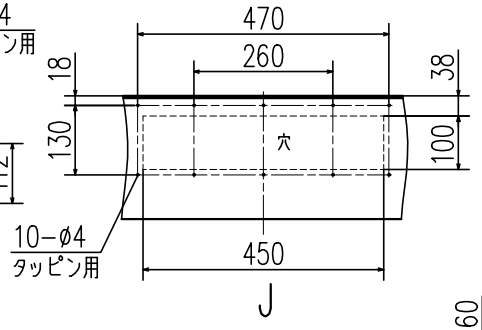

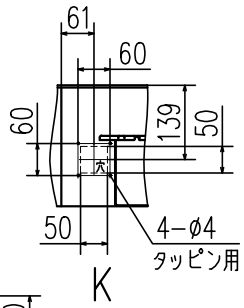

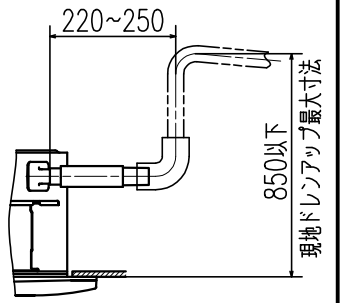

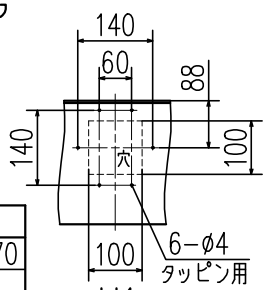

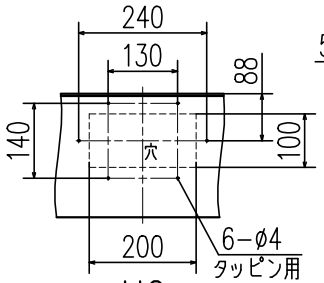

注（1）装置銘板は制御箱の蓋に付いてます。
（2）吊りボルトピッチP1,P2は右表のパターンで調整可能です。
（3）ねじ接合継手の場合は括弧内の寸法になります。

吊りボルトピッチ範囲表

パターン＼記号	P1	P2
1	770	725~770
2	770~800	725

適用機種	FDTP281LXZ, 361LXZ, 451LXZ, 561LXZ, 711LXZ, 801LXZ
形式	FDT
パネル	T-PSAE-6AW, 6AB
発行者	松本
名称	室内機外形図（OUTLINE）
図番	PJF000Z842
訂符	
葉別	1/1
240826	