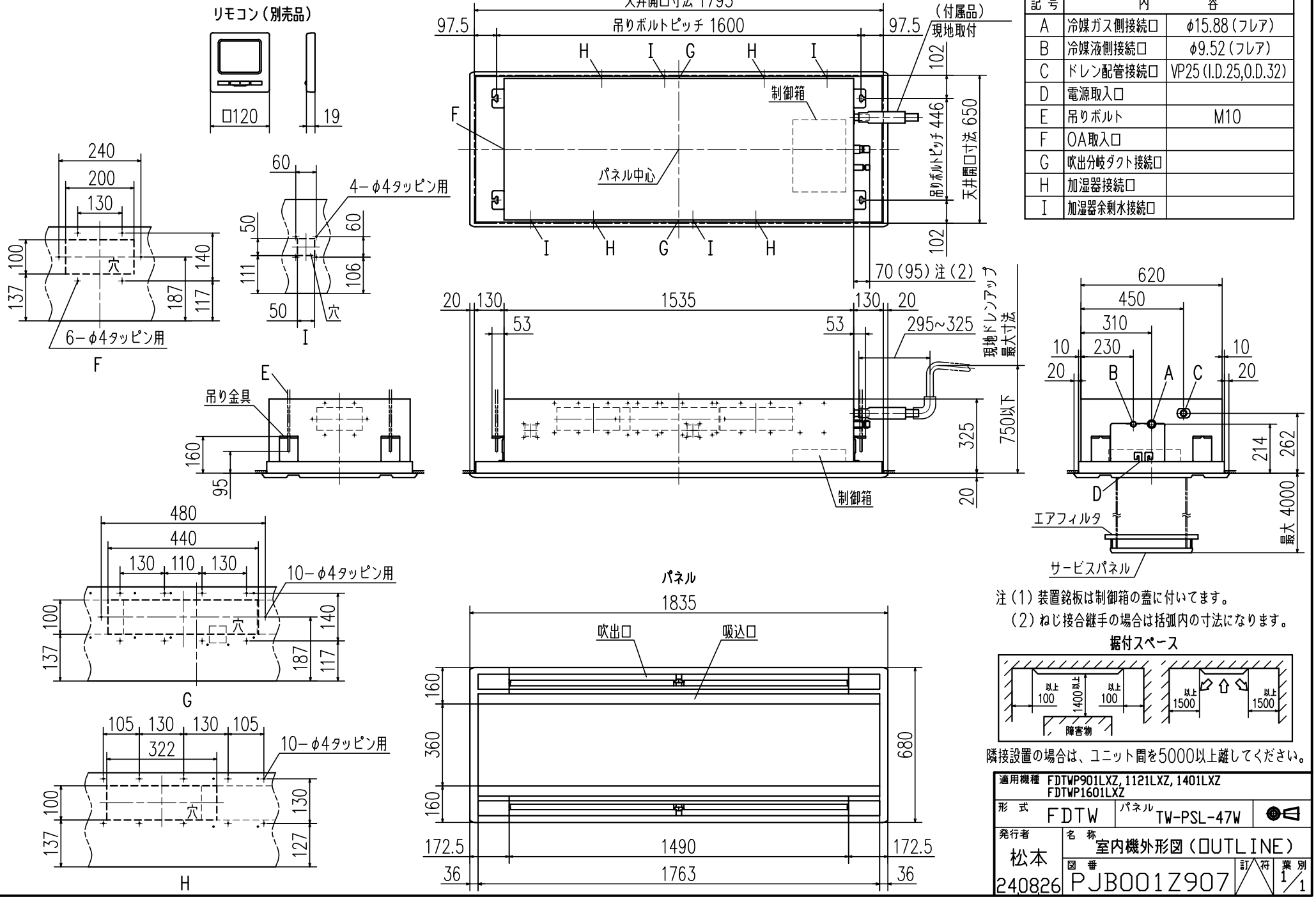


| 記号 | 内 | 容 |
|---|---|---|
| A | 冷媒ガス側接続口 | φ15.88（フレア） |
| B | 冷媒液側接続口 | φ9.52（フレア） |
| C | ドレン配管接続口 | VP25（I.D.25,O.D.32） |
| D | 電源取入口 | |
| E | 吊りボルト | M10 |
| F | OA取入口 | |
| G | 吹出分岐ダクト接続口 | |
| H | 加湿器接続口 | |
| I | 加湿器余剰水接続口 | |

注（1）装置銘板は制御箱の蓋に付いてます。
（2）ねじ接合継手の場合は括弧内の寸法になります。

据付スペース




隣接設置の場合は、ユニット間を5000以上離してください。

| | | | |
|---|---|---|---|
| 適用機種 | FDTWP901LXZ, 1121LXZ, 1401LXZ FDTWP1601LXZ | | |
| 形式 | FDTW | パネル TW-PSL-47W | |
| 発行者 松本 240826 | 名称 室内機外形図（OUTLINE） | | |
| | 図番 PJB001Z907 | 訂符 | 葉別 1/1 |