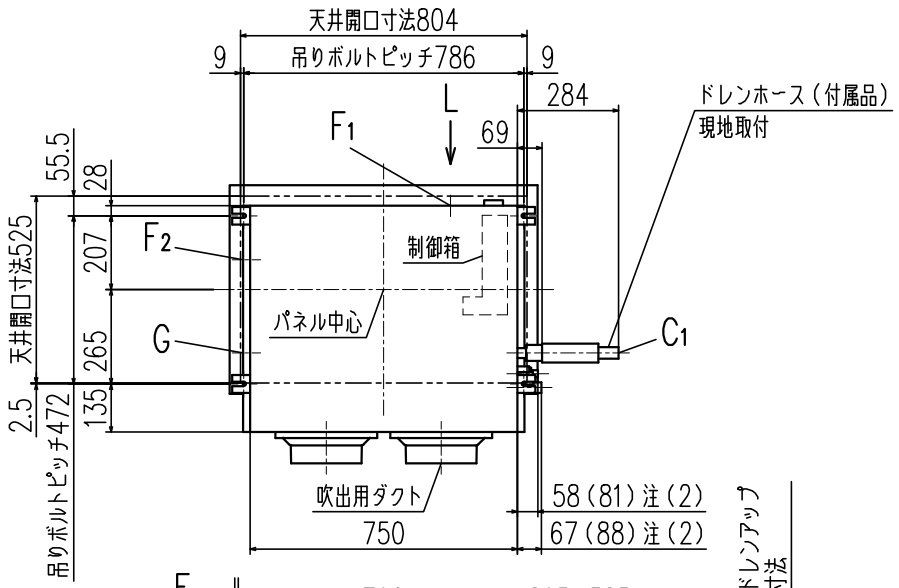

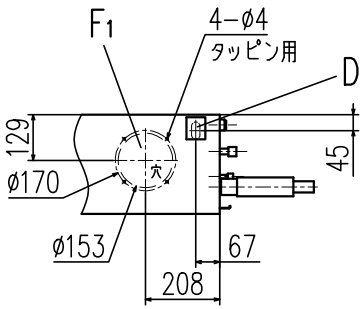

L視

記号	内容		
	機種	P28	P36,45,56
A	冷媒ガス側配管	φ9.52（フレア）	φ12.7（フレア）
B	冷媒液側配管	φ6.35（フレア）	
C1	ドレン配管接続口	VP25（I.D.25,O.D.32）	
C2	ドレン自然排水用	VP20	
D	電源取入口		
E	吊りボルト	M10	
F1	OA取入口	φ150用ノックアウト	
F2		φ125用ノックアウト	
G	排気ダクト接続口	φ125用ノックアウト	

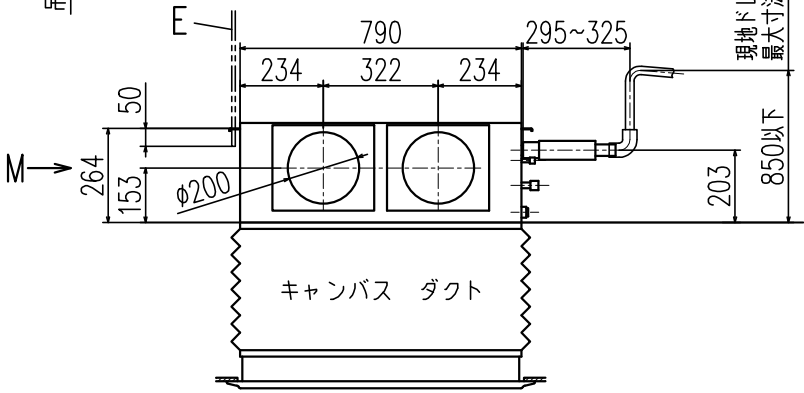

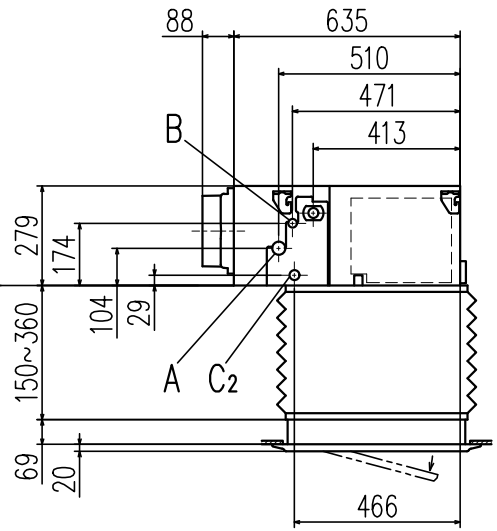

リモコン（別売品）
ecoタッチリモコン

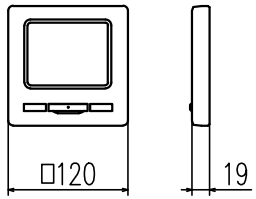

据付スペース

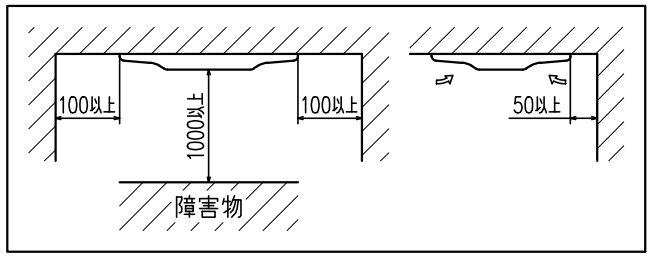

パネル

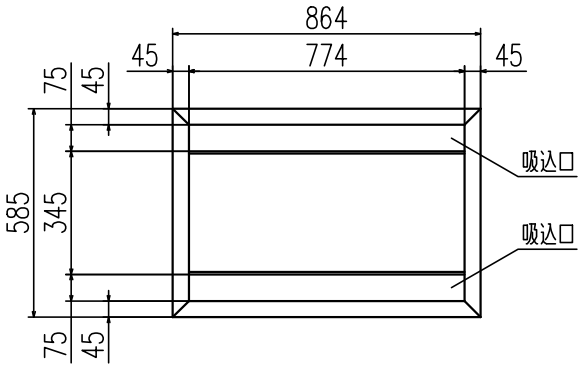

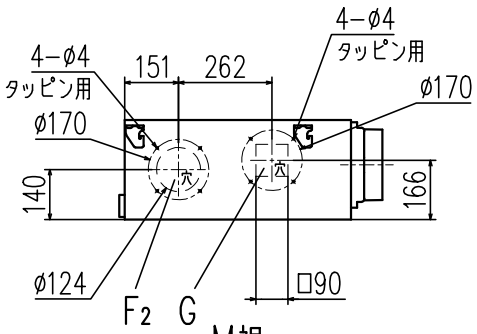

M視

注
(1) 装置銘板は制御箱の蓋に付いています。
(2) ねじ接合継手の場合は括弧内の寸法になります。

適用機種	FDRP281LXZ, 361LXZ, 451LXZ FDRP561LXZ
形式	FDR　パネル R-PNC-2AW
発行者	松本
名称	室内機外形図（OUTLINE）
図番	PJG000Z819
訂符	
葉別	1/1
240826	