機外静圧設定範囲は10~100Paとなります。
丸ダクト変換キットを使用する場合は、機内圧損が増加する為、リモコンの静圧設定値の調整が必要です。
ユニット付属の据付説明書をご参照下さい。

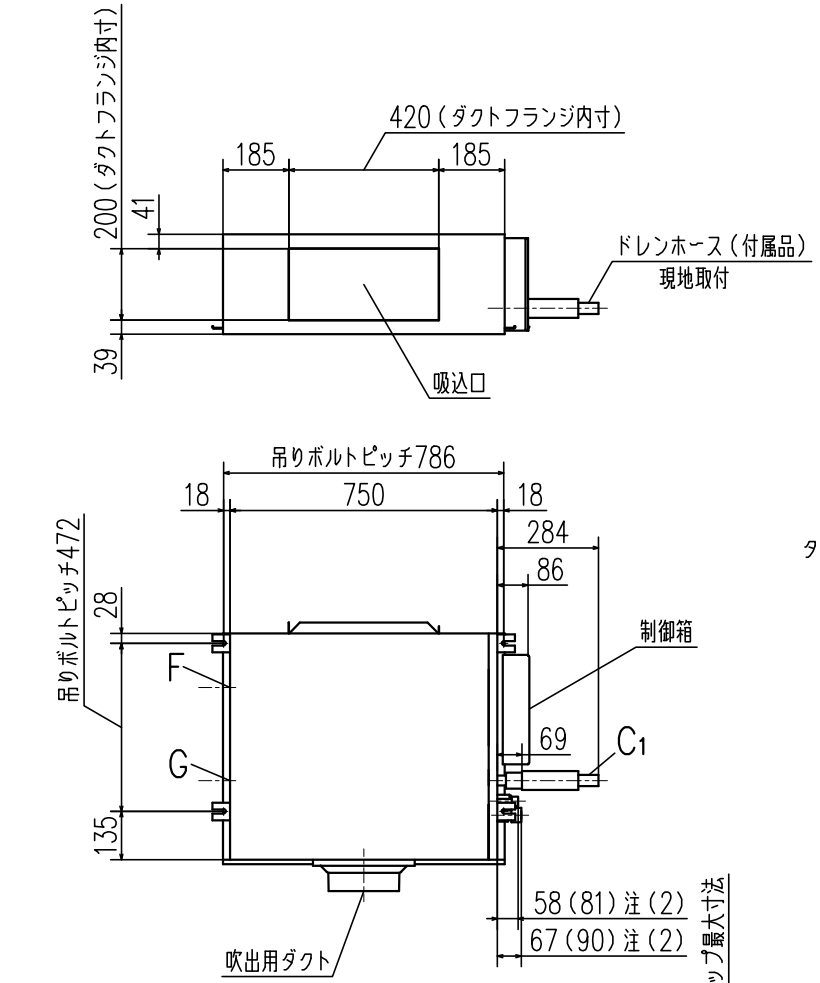

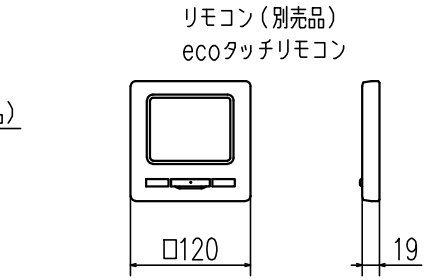

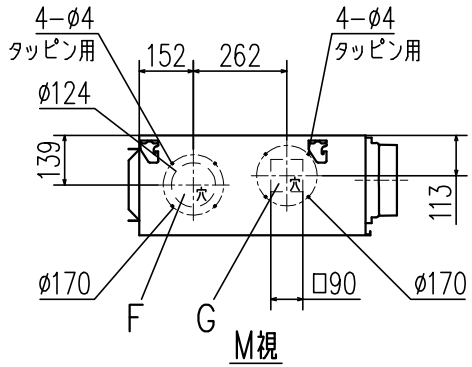

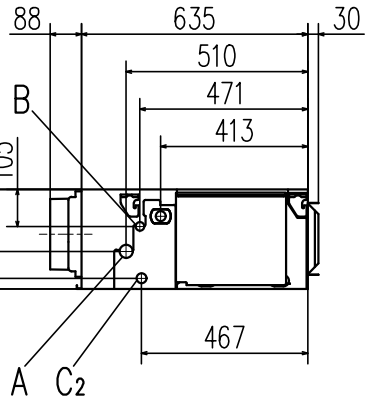

記号	内容	
A	冷媒ガス側配管	φ9.52（フレア）
B	冷媒液側配管	φ6.35（フレア）
C1	ドレン配管接続口	VP25（I.D.25,O.D.32）
C2	ドレン自然排水用	VP20
D	電源取入口	
E	吊りボルト	M10
F	OA取入口	φ125用ノックアウト
G	排気ダクト接続口	φ125用ノックアウト
H	点検口	450X450

室内ユニット据付スペース

必ず吸込・吹出口にダクトを接続し、ファン及び他の内部部品に手が触れない様に配慮してください。また、吸込ダクトにはエアフィルタを取付けてください。
据付時には、下記2ケースのどちらかのサービススペースを確保してください。

（ケース1） ユニット側面から

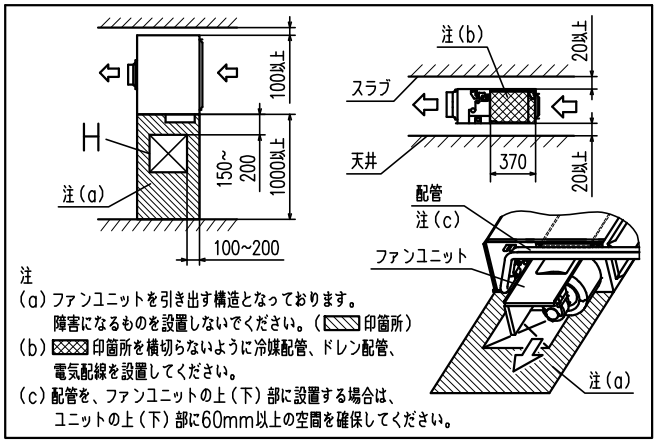

（ケース2） ユニット下面から

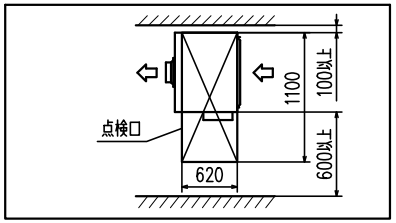

注
（1）装置銘板は制御箱の蓋に付いています。
（2）ねじ接合継手の場合は括弧内の寸法になります。

適用機種	FDUP221LXZ
変換キット形式	U-UM-1A
発行者	松本 240826
名称	室内機外形図（OUTLINE）
図番	PJG000Z834
訂符	
葉別	1/1