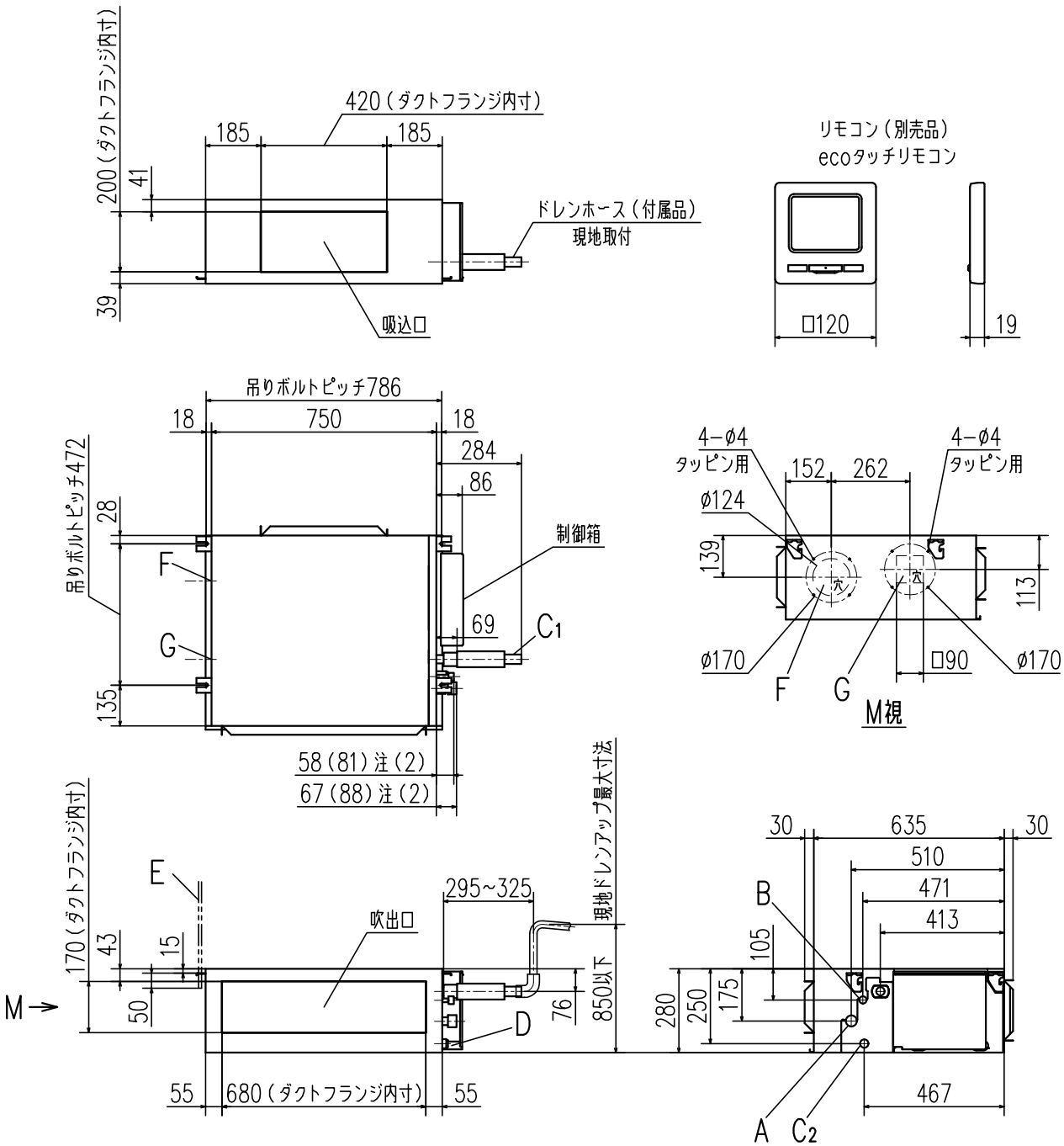


| 記号 | 内容 | | |
|---|---|---|---|
| | 機種 | P22,28 | P36,45,56 |
| A | 冷媒ガス側配管 | φ9.52（フレア） | φ12.7（フレア） |
| B | 冷媒液側配管 | φ6.35（フレア） | |
| C1 | ドレン配管接続口 | VP25（I.D.25,O.D.32） | |
| C2 | ドレン自然排水用 | VP20 | |
| D | 電源取入口 | | |
| E | 吊りボルト | M10 | |
| F | OA取入口 | φ125用ノックアウト | |
| G | 排気ダクト接続口 | φ125用ノックアウト | |
| H | 点検口 | 450X450 | |

室内ユニット据付スペース

吸込・吹出口にダクトを接続し、ファン及び他の内部部品に手が触れない様に配慮してください。また、吸込ダクトにはエアフィルタを取付けてください。
吸込側を直吸込みで使用する場合は、吸込口にエアフィルタを取付けてください。
また、据付高さは2.5m以上としてください。
据付時には、下記2ケースのどちらかのサービススペースを確保してください。

（ケース1） ユニット側面から

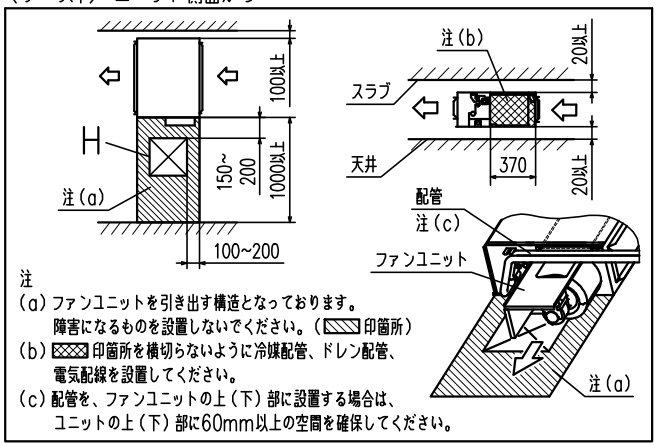


注
（a）ファンユニットを引き出す構造となっております。
障害になるものを設置しないでください。（▨印箇所）
（b）▩印箇所を横切らないように冷媒配管、ドレン配管、電気配線を設置してください。
（c）配管を、ファンユニットの上（下）部に設置する場合は、ユニットの上（下）部に60mm以上の空間を確保してください。

（ケース2） ユニット下面から

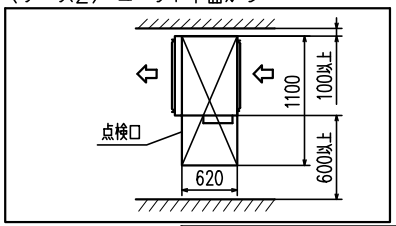


注
（1）装置銘板は制御箱の蓋に付いています。
（2）ねじ接合継手の場合は括弧内の寸法になります。

| | |
|---|---|
| 適用機種 | FDUP221LXZ, 281LXZ, 361LXZ, 451LXZ, 561LXZ |
| 形式 | FDU |
| 発行者 | 松本 240826 |
| 名称 | 室内機外形図（OUTLINE） |
| 図番 | PJG000Z831 |
| 訂符 | |
| 葉別 | 1/1 |