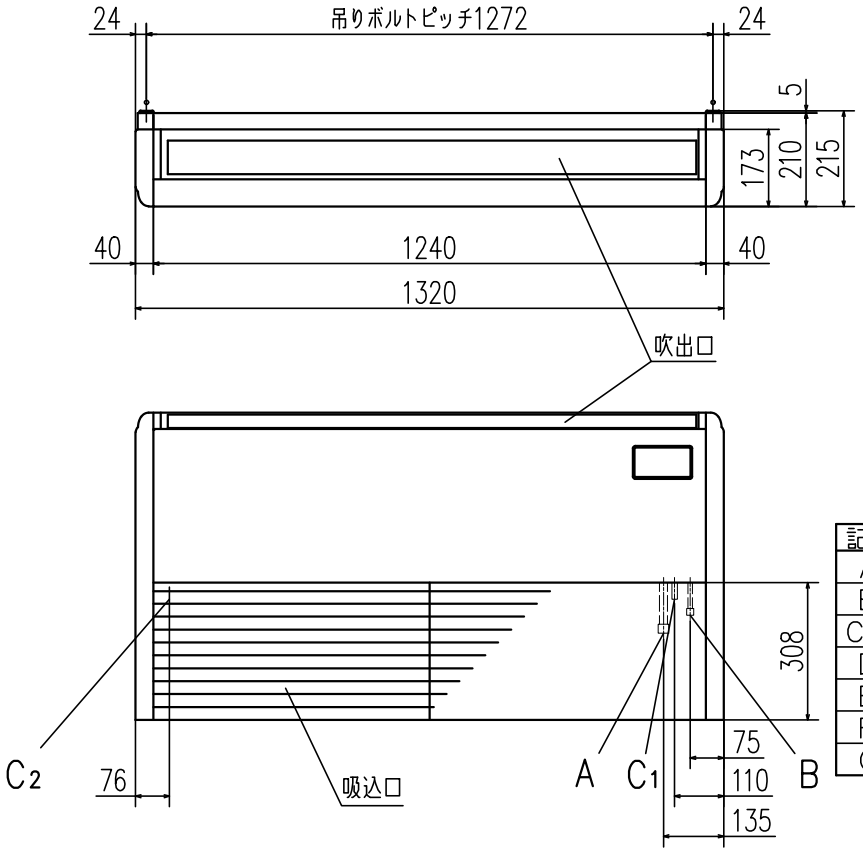

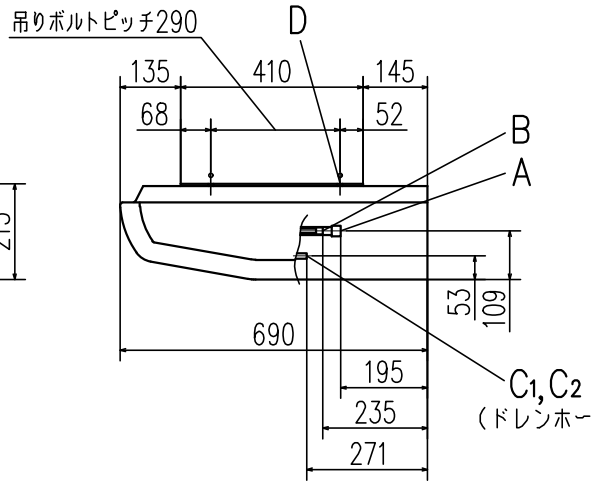

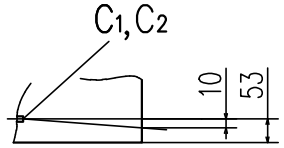

注）ドレンホースはユニット内で10mmのドレン勾配をとってください。

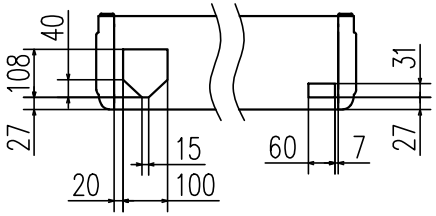

記号	内	容
A	ガス配管接続口	φ15.88（フレア）
B	液配管接続口	φ9.52（フレア）
C 1,2	ドレン配管接続口	VP20
D	吊りボルト用穴	M10
E	後抜き用穴	リッド
F	上抜き用穴	リッド
G	左後ろ抜きドレン用穴	ノックアウト

リモコン（別売品）

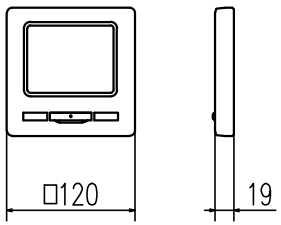

据付スペース

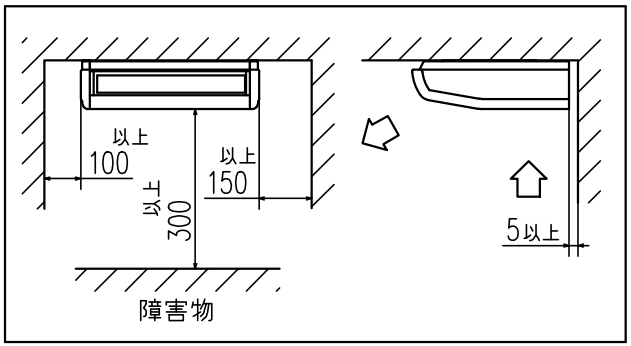

隣接設置の場合は、ユニット間を4500以上離してください。

上方後方取出穴位置

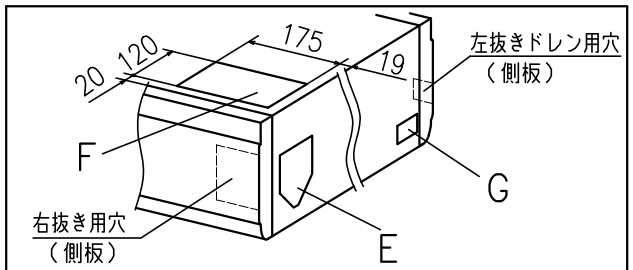

配管取出しは、3方向より行なえます。
穴は、ニッパ等により切り落してください。

注（１） 装置銘板は吸込グリル内のファンケース正面についています。

適用機種	FDEP711LXZ, 801LXZ, 901LXZ
形式	FDE
発行者	松本
名称	室内機外形図（OUTLINE）
図番	PFA004Z146
訂符	
葉別	1/1
240826	