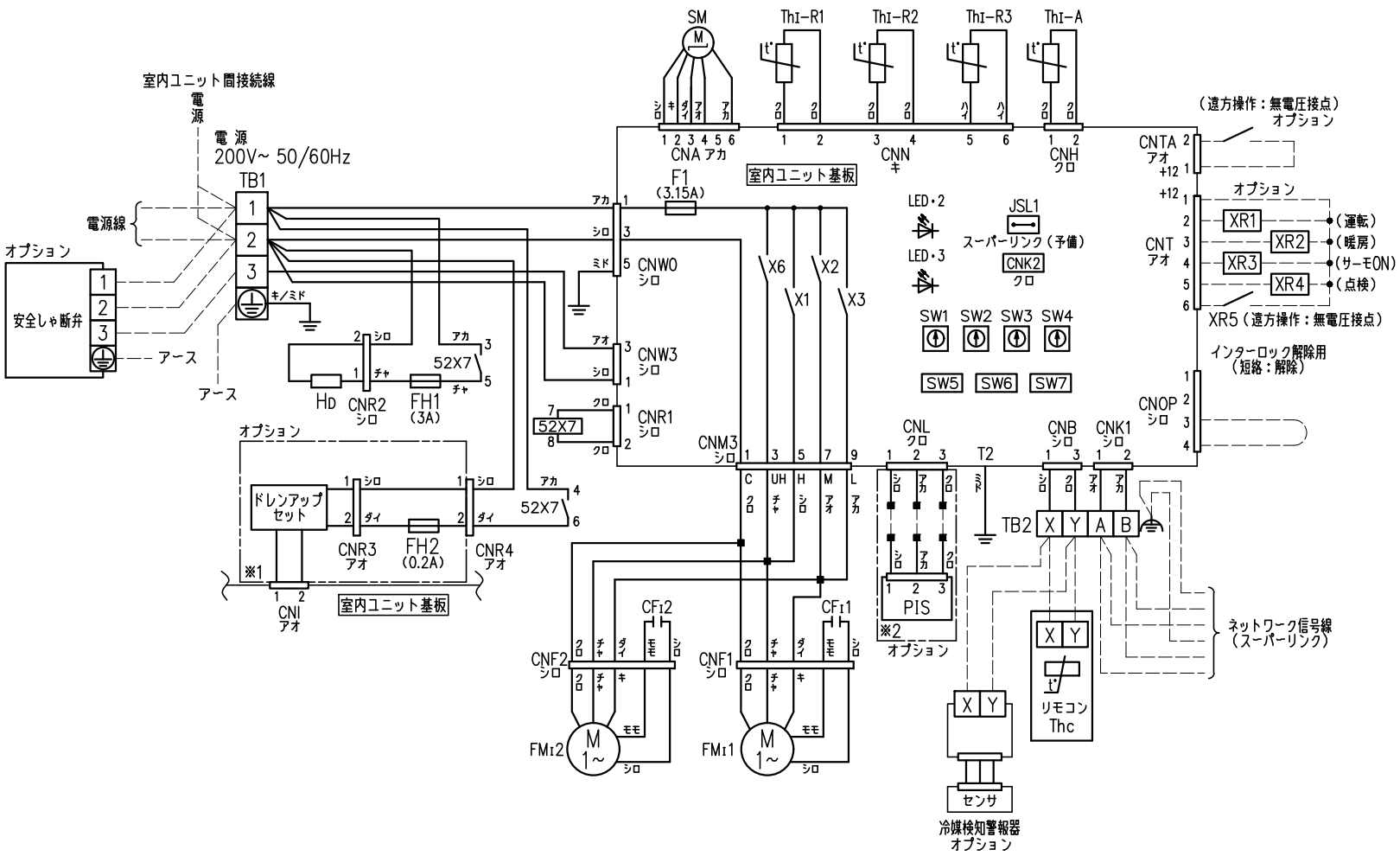

記号	名称
CFI1,2	FMI用コンデンサ
CNA~Z	コネクタ
F1	ヒューズ(室内ユニット基板)
FH1,2	ヒューズ
FMI1,2	ファンモータ
HD	結露防止ヒータ
JSL1	スーパーリンク(予備)切換
LED・2	表示灯(緑ーマイコン正常表示)
LED・3	表示灯(赤ー点検表示)
PIS	人感センサ
SM	ステッピングモータ(電子膨張弁用)
SW1	室内アドレスNo.10の位
SW2	室内アドレスNo.1の位
SW3	室外アドレスNo.10の位
SW4	室外アドレスNo.1の位
SW5-1	スーパーリンク自動判定/旧固定
SW5-2	室内アドレスNo.100の位
SW6	機種容量切換
SW7-1	運転チェック・ドレン試運転
TB1	端子台(電源)(口印)
TB2	端子台(通信)(口印)
Thc	リモコン付属サーミスタ
ThI-A	吸込空気温度センサ
ThI-R1,2,3	熱交温度センサ
X1~3,6	FM用リレー
■印	閉端接続子
52X7	ヒータ・ドレンアップ用リレー

記事 1.—— は現地配線を示します。
2.TB1は強電用端子台(電源線)、TB2は弱電用端子台(リモコン線、ネットワーク信号線)です。
3.リモコン配線は0.3mm² X2心を使用してください。
延長距離が100mを超える場合の仕様についてはリモコン<納入仕様書>をご覧ください。
4.ネットワーク(スーパーリンク)信号線は、
・シールド線、太さ0.75mm² を使用する場合は1500mまで
・シールド線、太さ1.25mm² を使用する場合は1000mまで
5.リモコン配線、ネットワーク信号線は電源線や他の動力線と並行配列しないでください。
6.2点鎖線内(※1印)の回路はドレンアップセット(オプション)無しの場合配線されていません。
7.2点鎖線内(※2印)の回路は人感センサ(オプション)無しの場合配線されていません。

適用機種	FDESP801LXZ, 1401LXZ
形式	FDES
発行者	松本
名称	室内機配線図(WIRING)
図番	PFS000Z053
訂符	
葉別	1/1
240826	