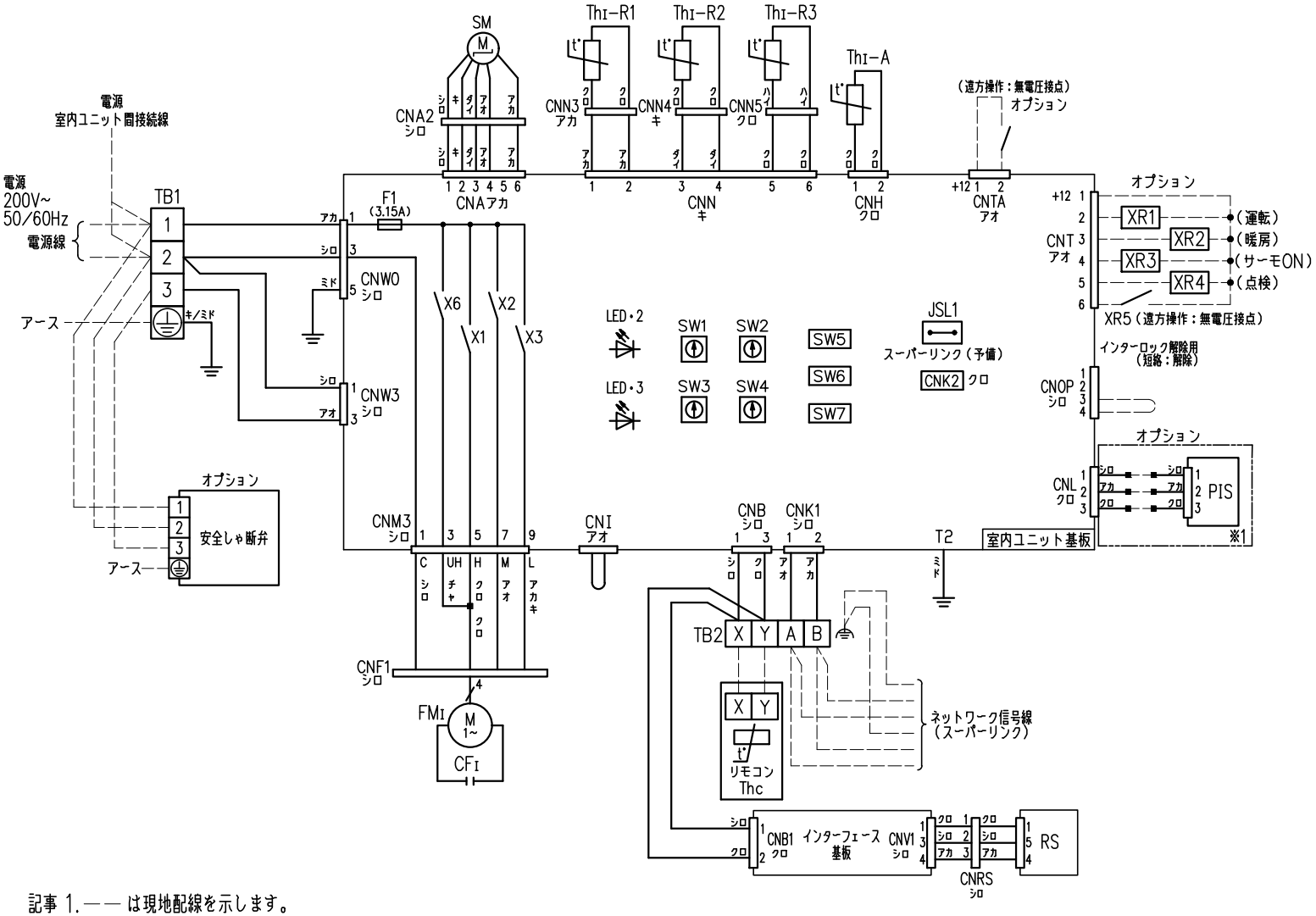

記号説明

記　号	名　　称
CFi	FMi用コンデンサ
CNA~Z	コネクタ
F1	ヒューズ（室内ユニット基板）
FMi	ファンモータ（サーモ付）
JSL1	スーパーリンク（予備）切換
LED・2	表示灯（緑ーマイコン正常表示）
LED・3	表示灯（赤ー点検表示）
PIS	人感センサ
RS	冷媒センサ
SM	ステッピングモータ（電子膨張弁用）
SW1	室内アドレスNo.10の位
SW2	室内アドレスNo.1の位
SW3	室外アドレスNo.10の位
SW4	室外アドレスNo.1の位
SW5-1	スーパーリンク自動判定／旧固定
SW5-2	室内アドレスNo.100の位
SW6	機種容量切換
SW7-1	運転チェック・ドレン試運転
TB1	端子台（電源）（口印）
TB2	端子台（通信）（口印）
Thc	リモコン付属サーミスタ
Thi-A	吸込空気温度センサ
Thi-R1, 2, 3	熱交温度センサ
X1~3,6	FM用リレー
■印	閉端接続子

記事 1.—— は現地配線を示します。
2.TB1は強電用端子台（電源線）、TB2は弱電用端子台（リモコン線、ネットワーク信号線）です。
3.リモコン配線は0.3mm² X2心を使用してください。
延長距離が100mを超える場合の仕様についてはリモコン<納入仕様書>をご覧ください。
4.ネットワーク（スーパーリンク）信号線は、
・シールド線、太さ0.75mm² を使用する場合は1500mまで
・シールド線、太さ1.25mm² を使用する場合は1000mまで
5.リモコン配線、ネットワーク信号線は電源線や他の動力線と並行配列しないでください。
6.2点鎖線内（※1印）の回路は人感センサ（オプション）無しの場合配線されていません。

適用機種	FDFLP281LXZ, 451LXZ, 561LXZ, 711LXZ
形　式	FDFL
発行者	松本
名　称	室内機配線図（WIRING）
図　番	PGD000Z211
訂符	
葉別	1/1
240826	