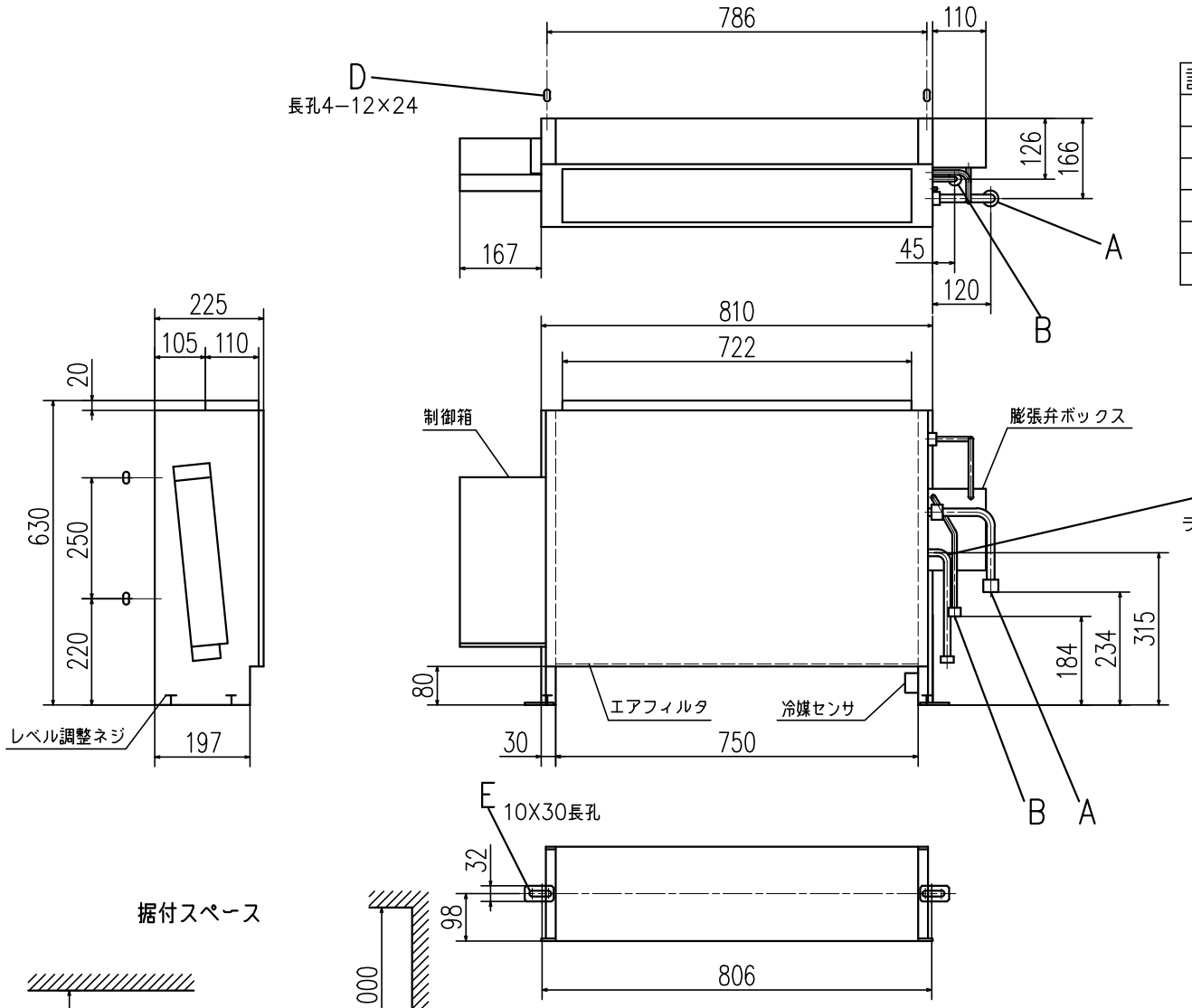

記号	内容		
	機種	P28	P45,56
A	冷媒ガス側配管（付属）	φ9.52（フレア）	φ12.7（フレア）
B	冷媒液側配管	φ6.35（フレア）	
C	ドレン配管（付属）	PT20Aめねじ	
D	壁面固定用穴	M10	
E	床面固定用金具（付属）	M8	

リモコン（別売品）

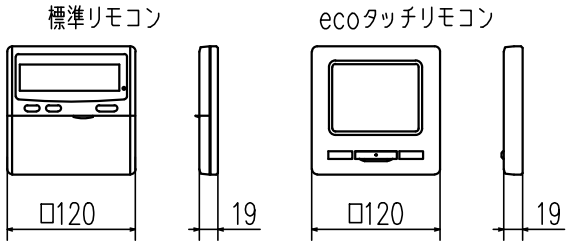

据付スペース

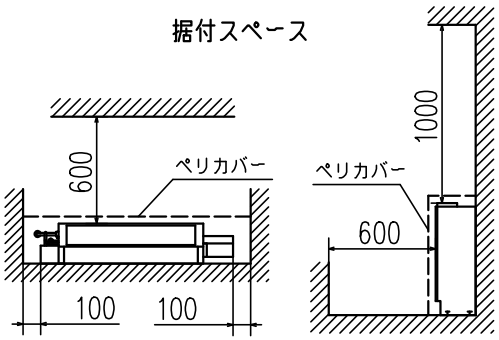

注（1）装置銘板はフロントパネルに付いています。

適用機種	FDFUP281LXZ, 451LXZ, 561LXZ
形式	FDFU
発行者	松本
名称	室内機外形図（OUTLINE）
図番	PGD000Z213
訂符	
葉別	1/1
240826	