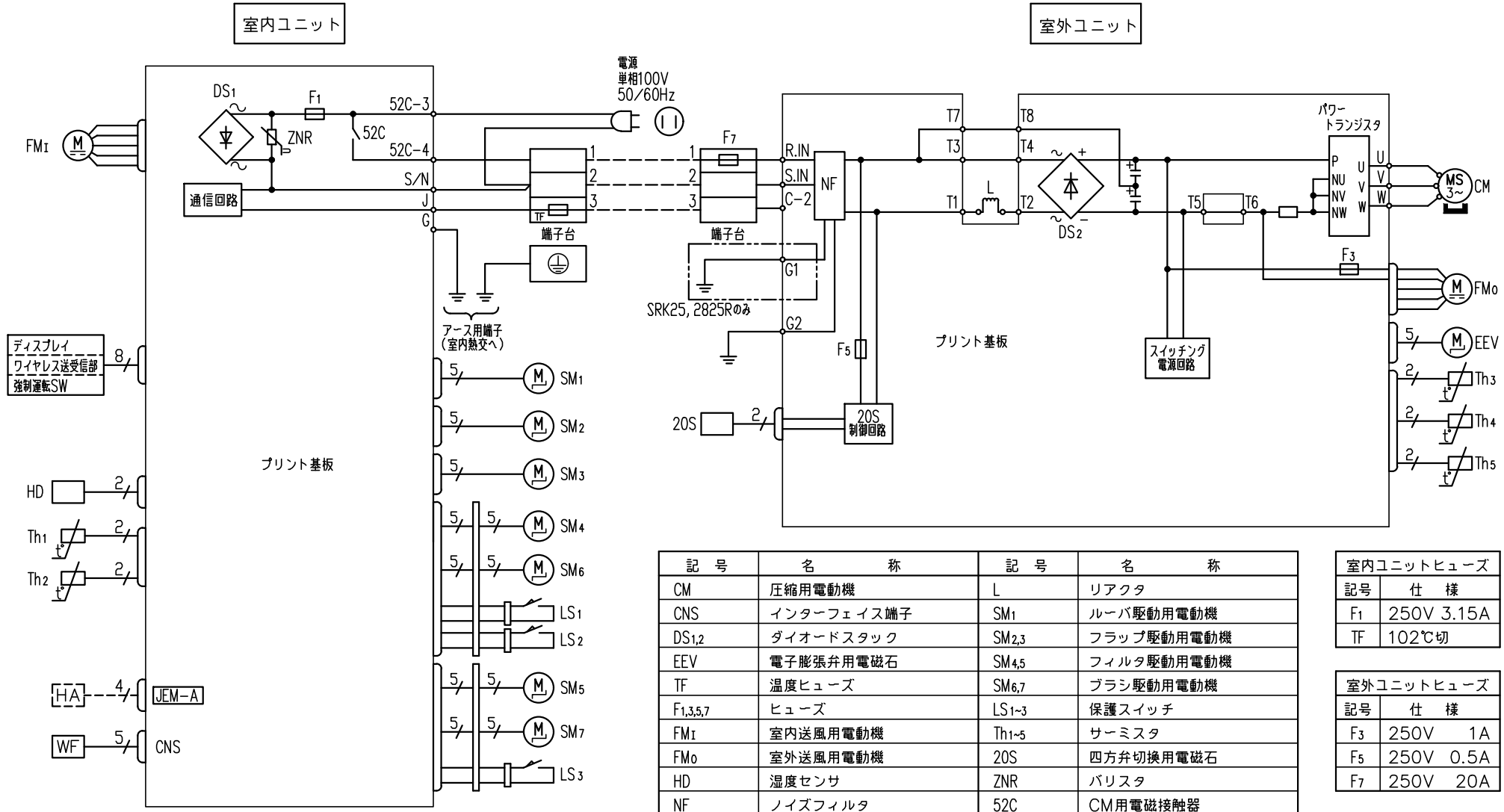

記号	名称	記号	名称
CM	圧縮用電動機	L	リアクタ
CNS	インターフェイス端子	SM1	ルーバ駆動用電動機
DS1,2	ダイオードスタック	SM2,3	フラップ駆動用電動機
EEV	電子膨張弁用電磁石	SM4,5	フィルタ駆動用電動機
TF	温度ヒューズ	SM6,7	ブラシ駆動用電動機
F1,3,5,7	ヒューズ	LS1~3	保護スイッチ
FM1	室内送風用電動機	Th1~5	サーミスタ
FMo	室外送風用電動機	20S	四方弁切換用電磁石
HD	湿度センサ	ZNR	バリスタ
NF	ノイズフィルタ	52C	CM用電磁接触器
WF	無線LAN基板		

室内ユニットヒューズ	
記号	仕様
F1	250V 3.15A
TF	102℃切

室外ユニットヒューズ	
記号	仕様
F3	250V 1A
F5	250V 0.5A
F7	250V 20A

コンプレッサ端子台

形式	SRK22, 25, 2825R	
発行者	岡村	名称 配線図
241122	図番 RLG000Z578	訂符 / 葉別 1/1