MITSUBISHI HEAVY INDUSTRIES THERMAL SYSTEMS

電気回路図

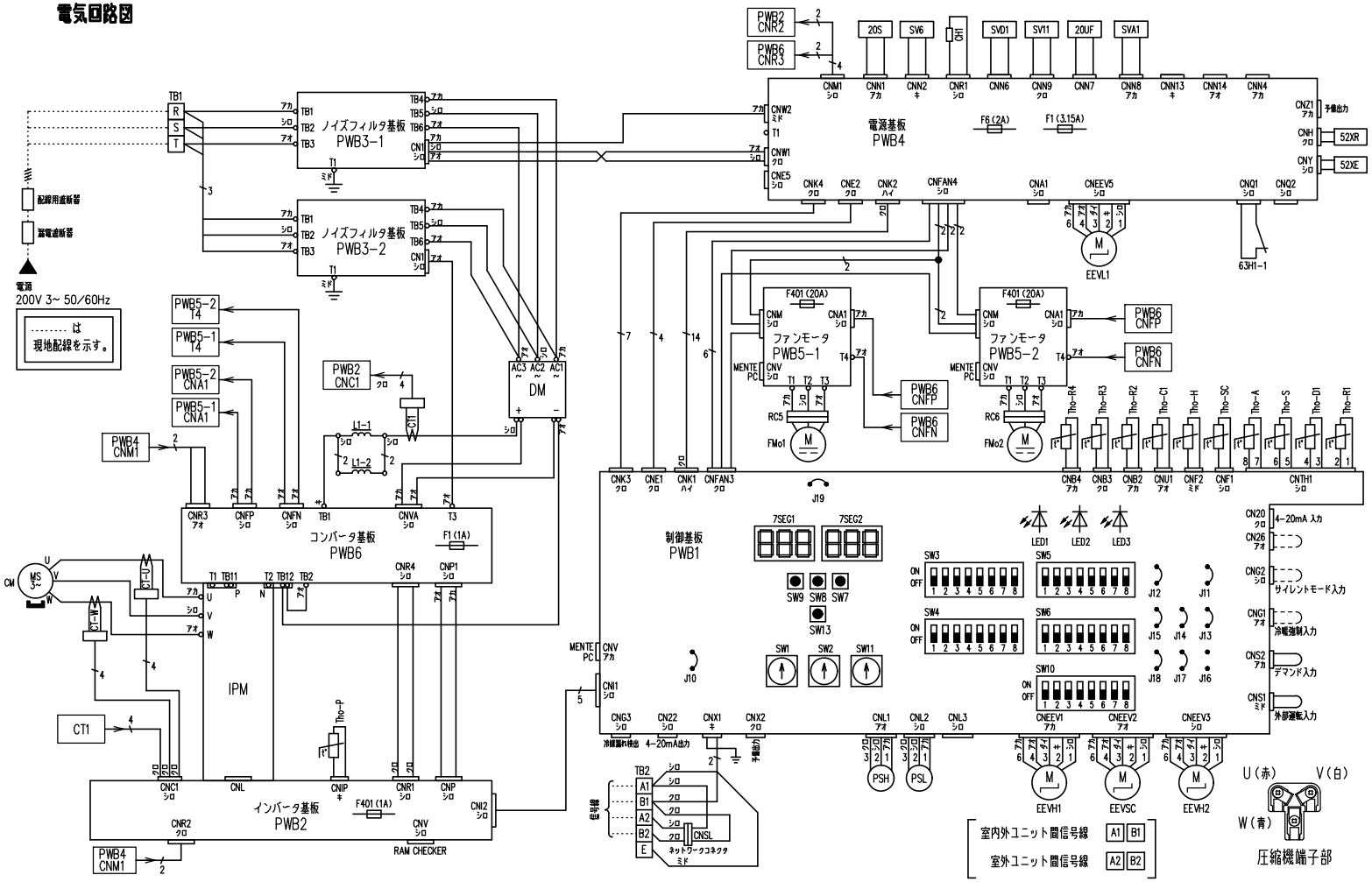

記号	名称
CH1	クランクケースヒータ
CM	圧縮用電動機
CNA-Z	コネクタ
CT1,CT-U,CT-W	電流センサ
EEVH1,2	空気熱交用電子膨張弁
EEVL1	液インジェクション用電子膨張弁
EEVSC	過冷却コイル用電子膨張弁
F6	ヒューズ
FMo1,2	送風用電動機
J10	スーパーリンク端子予備切換
J11,12	電源電圧切換
J13	外部入力信号タイプ切換
J14	デフロスト復帰温度
J15	デフロスト開始温度
J16,17,18	予備
J19	4-20mA 電圧 or 電流入力切替
LED1	点検(赤)
LED2	正常(緑)
LED3	サービス用(緑)
L1-1,1-2	直流リアクトル
PSH	高圧圧力センサ
PSL	低圧圧力センサ
PWB1~6	プリント基盤
SV6	電磁弁・油戻し(CM)
SV11	電磁弁・ホットガスバイパス
SVA1	アキュム戻し弁(CM)
SVD1	電磁弁・DOSS(CM)
SW1	アドレス設定 室外No.(10位)
SW2	アドレス設定 室外No.(1位)
SW3-1	点検LEDリセット
SW3-2 ON	自動バックアップ運転
SW3-2 OFF	通常運転
SW3-3,4	予備
SW3-5 ON	チェック運転
SW3-5 OFF	通常運転
SW3-6	予備
SW3-7 ON	冷媒強制切換
SW3-7 OFF	通常運転
SW3-8	予備
SW4-1~4	機種切換(機種容量)
SW4-5	高圧圧縮設定
SW4-6	予備
SW4-7,8	親子機設定

記号		名称
SW5-1	ON	試運転
	OFF	通常運転
SW5-2	ON	試運転冷房
	OFF	試運転暖房
SW5-3	ON	残設ポンプダウン
	OFF	通常運転
SW5-4		遮断弁SV休止制御無効設定
SW5-5	ON	スーパーリンク通信
	OFF	スーパーリンクⅡ通信
SW5-6~8		予備
SW6-1		遮断弁チェック運転
SW6-2,3		予備
SW6-4	ON	高ヘッド切換(50m以上)
	OFF	通常
SW6-5		予備
SW6-6		寒冷地ヒータ制御有効設定
SW6-7,8		予備
SW7		データ消去/書込み
SW8		7seg表示UP 1位
SW9		7seg表示UP 10位
SW10-1	ON	インバータチェック設定(INV1側)
	OFF	通常運転
SW10-2	ON	インバータチェック設定(INV2側)
	OFF	通常運転
SW10-3	ON	瞬間時応急運転設定
	OFF	通常運転
SW10-4	ON	室外ファン防雪制御設定
	OFF	通常運転
SW10-5	ON	高ヘッド(70m→90m)設定
	OFF	通常運転
SW10-6	ON	内内ヘッド(18m→30m)設定
	OFF	通常運転
SW10-7,8		予備
SW11		室外No.(連隔用)
SW13		CPUリセット用
TB1,2		端子台
Tho-A		外温センサ
Tho-C1		ドーム下センサ
Tho-D1		吐出管センサ
Tho-H		過冷却コイル温度センサ2
Tho-P		放熱フィン温度センサ
Tho-R1,2		熱交温度センサ(ディストリ)
Tho-R3,4		熱交温度センサ(ヘッダー)
Tho-S		吸入管温度センサ
Tho-SC		過冷却コイル温度センサ1
20S		四方切換弁
20UF		GUコンプ用キャパコン弁
52XE		異常出力
52XR		運転出力
63H1-1		高圧圧力スイッチ(CM)
7SEG1		7セグメントLED(機能)
7SEG2		7セグメントLED(データ)

記事1. 本図は、室外機の回路のみ示します。
2. TB2のA1, B1, A2, B2は信号線端子台(DC5V)です。
A1, B1に室内外機間信号線および同一冷媒系統の室外機間信号線を、
A2, B2に異なる冷媒系統の室外機間信号線を接続してください。
3. 信号線は電源線と分離してください。

適用機種	FDCP3351LXZ, 4001LXZ, 4501LXZ, 5001LXZ-N FDCSP3351LXZ, 4001LXZ, 4501LXZ, 5001LXZ-N
形式	FDCP
発行者	山田 250110
名称	室外機配線図(WIRING DIAGRAM)
図番	PCB004Z849
訂符	A
葉別	1/1