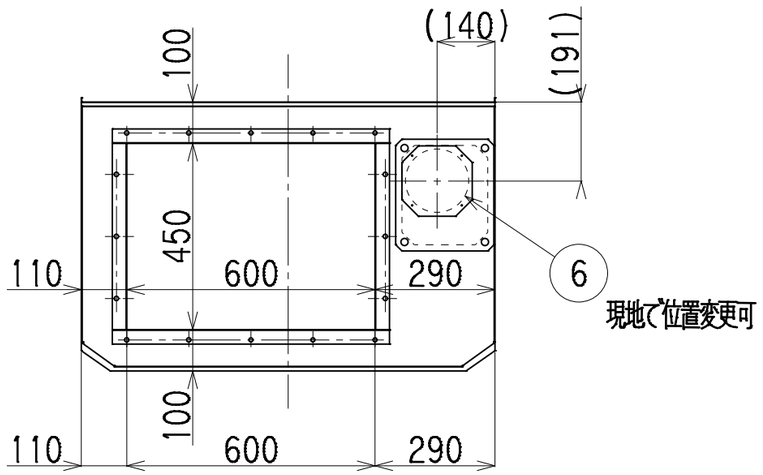

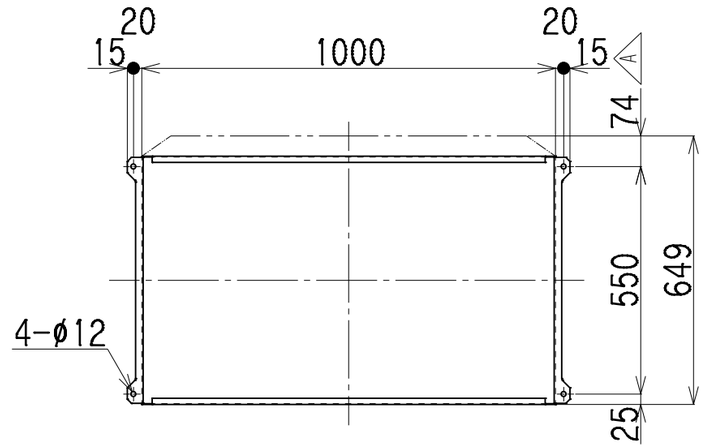

C矢視 基礎図

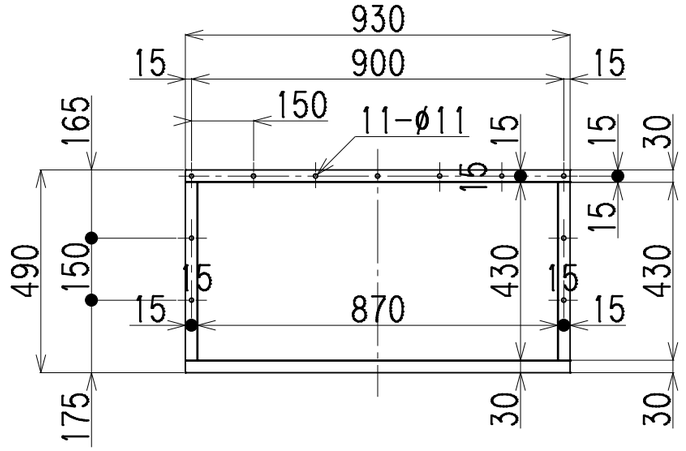

A矢視 吸込ダクト接続口

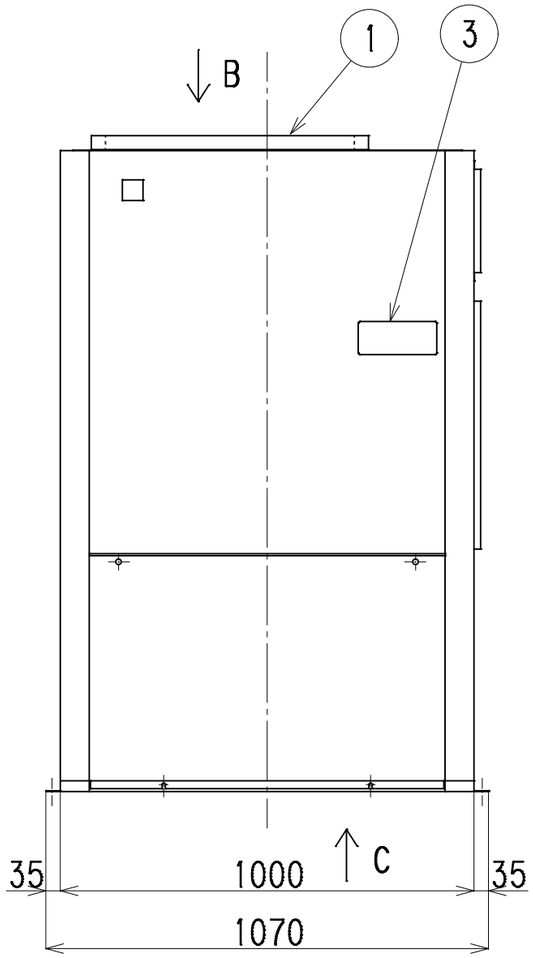

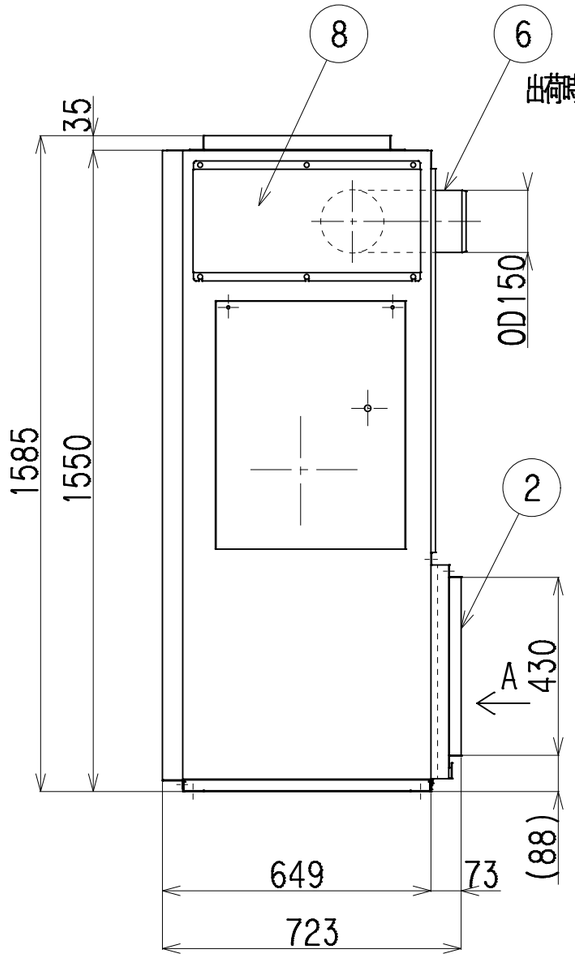

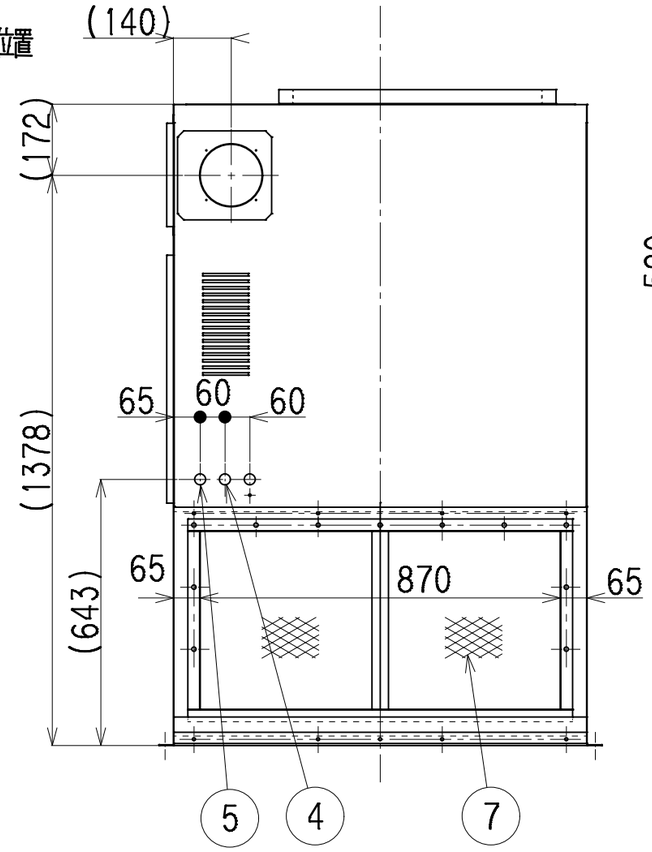

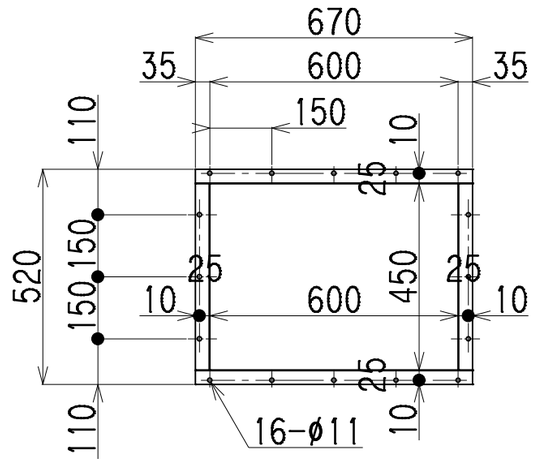

B矢視 吐出ダクト接続口

記号	名称	備考
8	熱交点検口蓋	
7	エアフィルター	
6	煙突接続口	OD150
5	燃料配管接続口	φ9.52CuT用フレアナット
4	電源取入口	
3	操作部	
2	吸込ダクト接続口	
1	吐出ダクト接続口	

訂符	改訂	年月日	点検
なし	XRF17575を廃図とし、新出図	'20.1.24	五十嵐

認可	検図	製図	
小山	佐久間	五十嵐	'20.1.24

形式 0500K,AD　製品・機能コード

尺度 1/1　B/M B　親図

名称 外形図 STD(2020年~)

図番 XRF19626　品別　葉別 /　A3