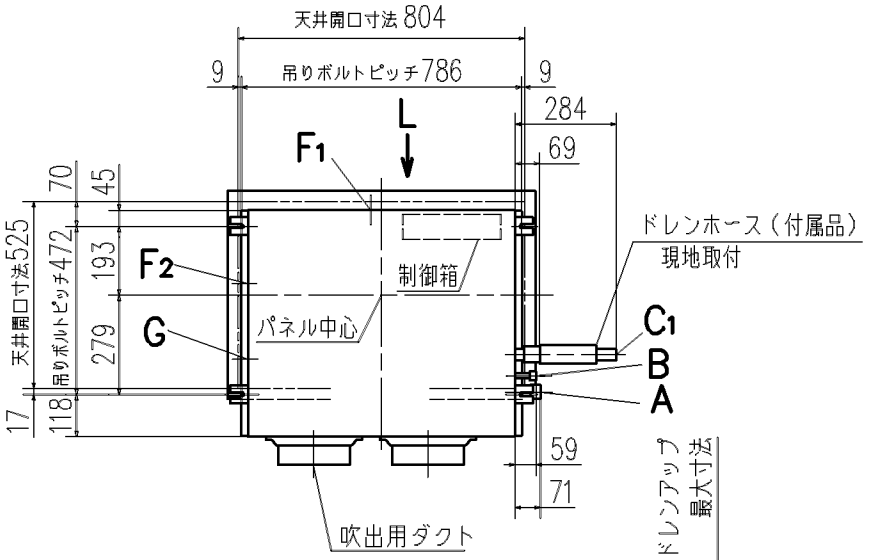

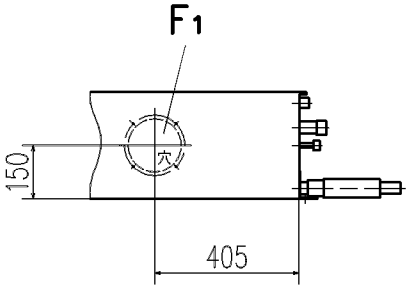

L視

記号	内容		
	機種	P28	P36,45 P56
A	冷媒ガス側配管	φ9.52（フレア）	φ12.7（フレア）
B	冷媒液側配管	φ6.35（フレア）	
C1	ドレン配管接続口	VP25 注（2）	
C2	ドレン自然排水用	VP20	
D	電源取入口	φ35	
E	吊りボルト	M10	
F1,2	OA取入口	φ150用ノックアウト	
G	排気ダクト接続口	φ125用ノックアウト	
H	加湿器用穴	φ14	

リモコン（別売品）

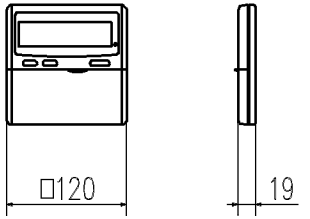

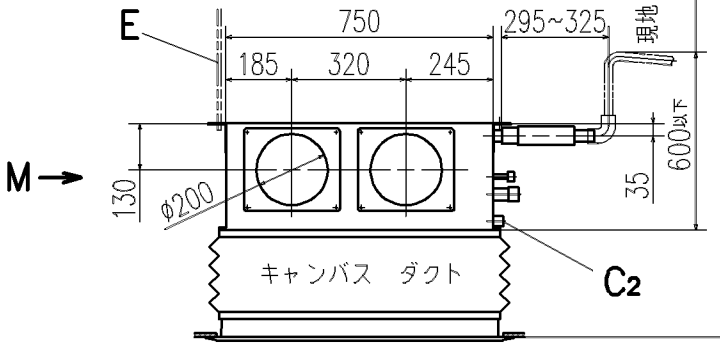

パネル

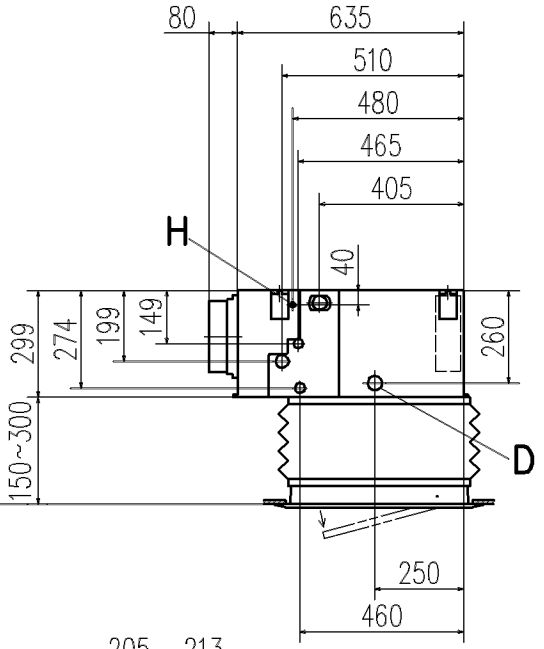

据付スペース

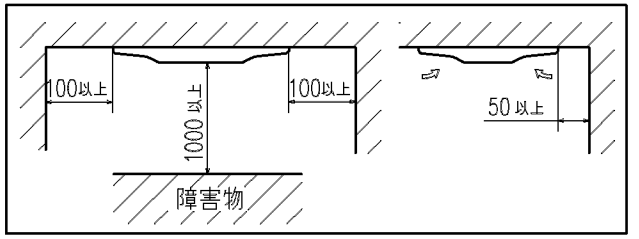

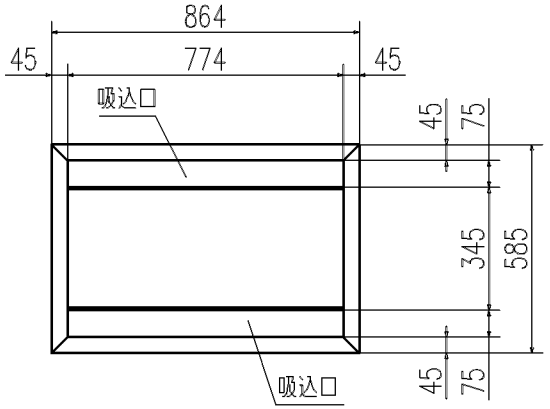

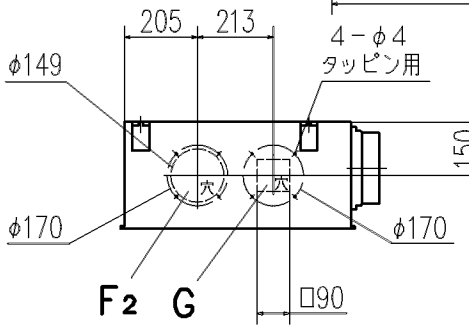

M視

注（1）装置銘板は制御箱蓋に付いています。

（2）VP25用接続ソケットを現地手配してください。

適用機種	GRP282M7B, 362M7B, 452M7B, 562M7B		
形式	GR	パネル R-PNC-27WB	
発行者	笠原	名称	室内機外形図（OUTLINE）
060828	図番 PJR002Z056	訂	符 / 葉別 1/1