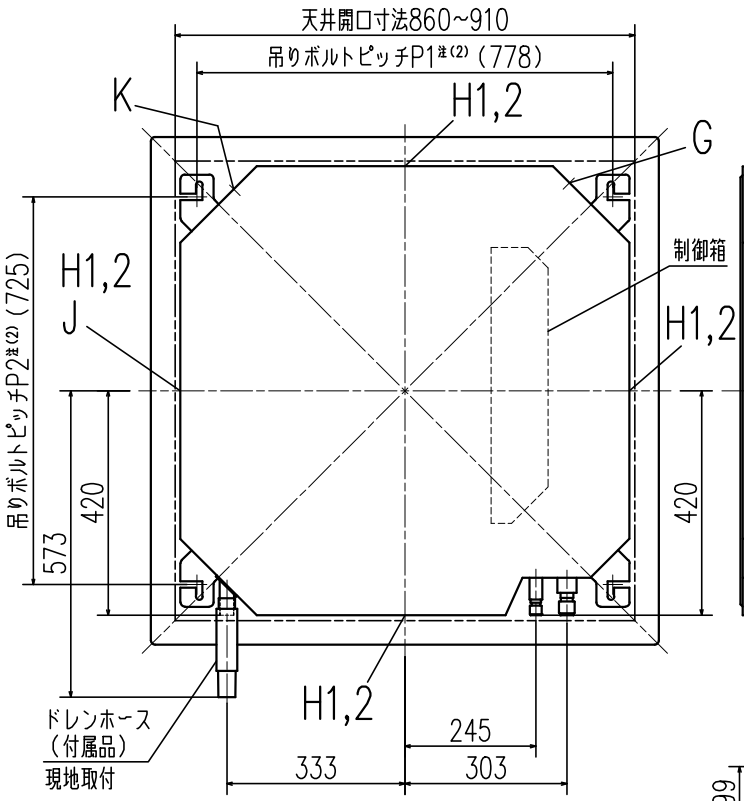

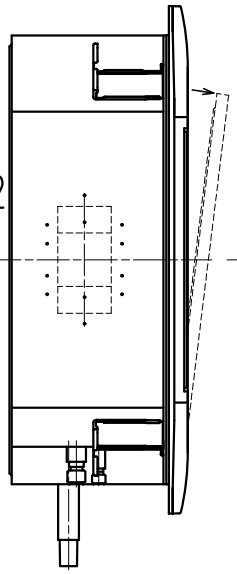

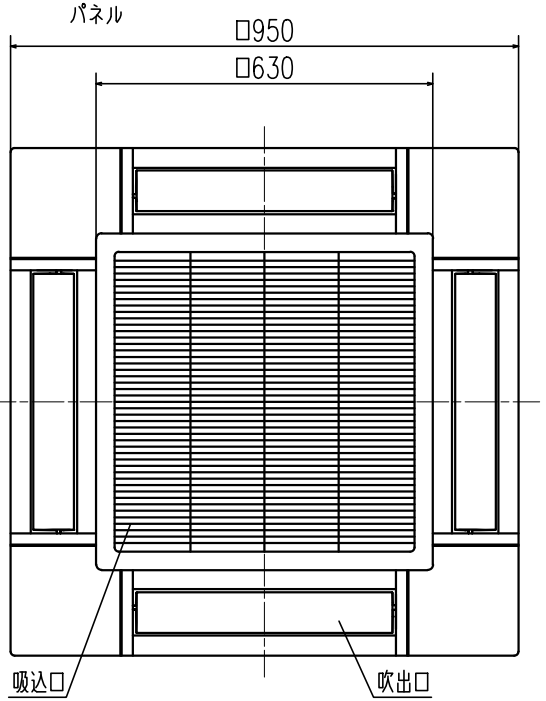

記号	内容	
A	冷媒ガス側配管	φ15.88（フレア）
B	冷媒液側配管	φ9.52（フレア）
C	ドレン配管	VP25（I.D.25,O.D.32）
D	電源取入口	
F	吊りボルト	M10又はM8
G	OA取入口	
H1	吹出分岐ダクト接続口	φ125
H2		φ200
J	加湿器接続口	
K	加湿器余剰水接続口	

据付スペース

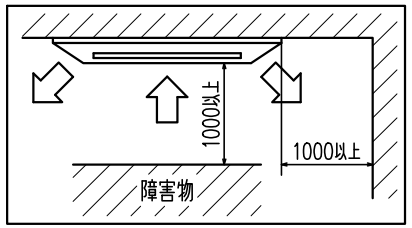

隣接設置の場合は、ユニット間を5000以上離してください。

リモコン（別売品）

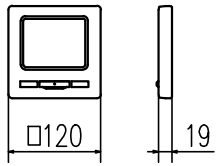

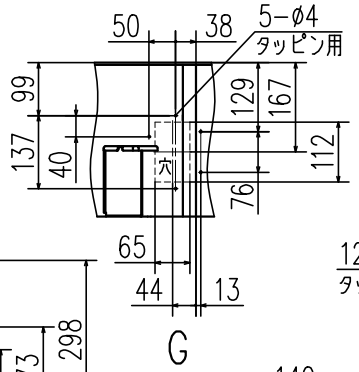

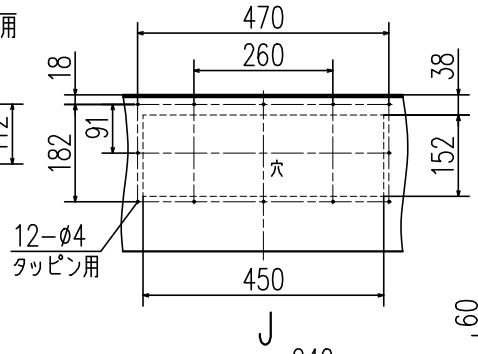

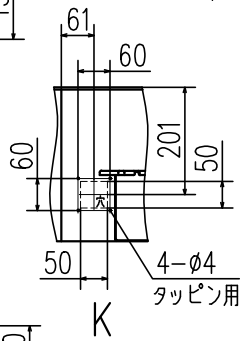

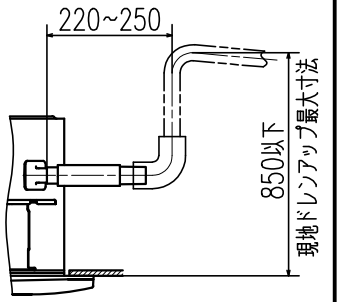

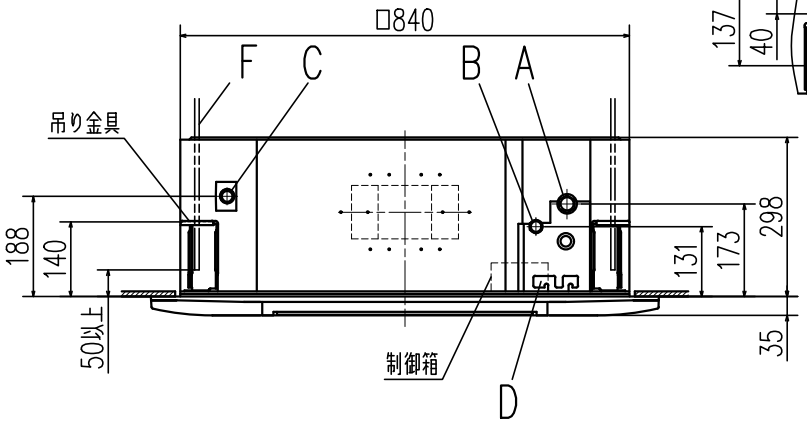

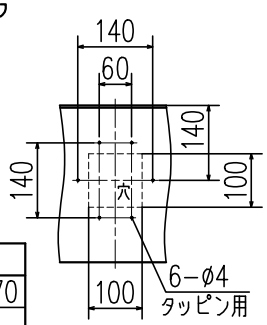

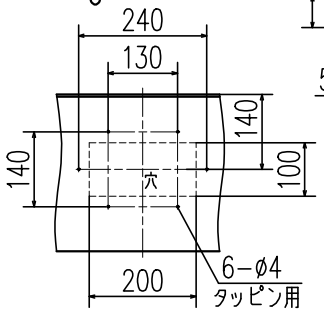

注（1）装置銘板は制御箱の蓋に付いてます。
（2）吊りボルトピッチP1,P2は右表のパターンで調整可能です。

吊りボルトピッチ範囲表

パターン＼記号	P1	P2
1	770	725~770
2	770~800	725

適用機種	FDTZP805SA, 1605SA, 806S, 1606S
形式	FDT
パネル	T-PSA-6AW, 6AB, 6AC
発行者	松本
名称	室内機外形図（OUTLINE）
図番	PJF000Z677
訂符	A
葉別	1/1
241126	