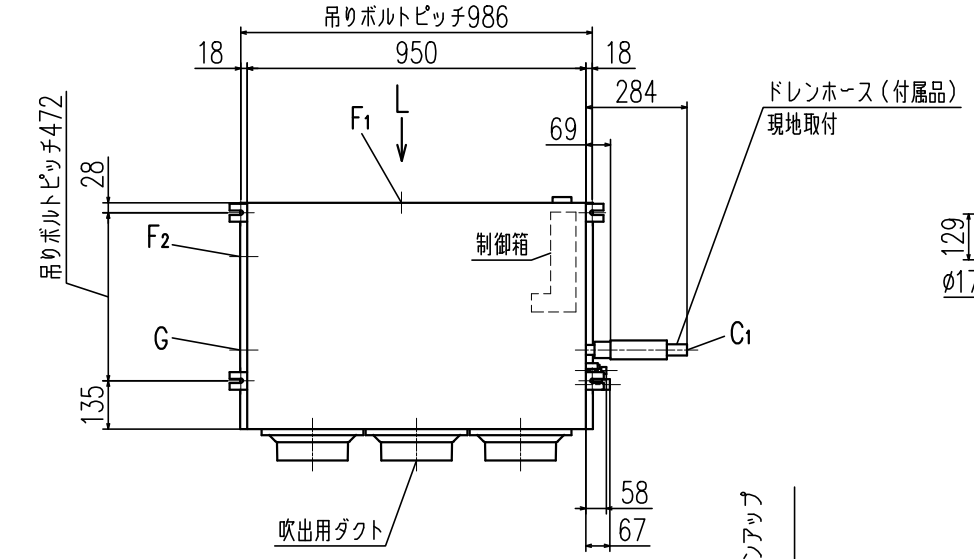

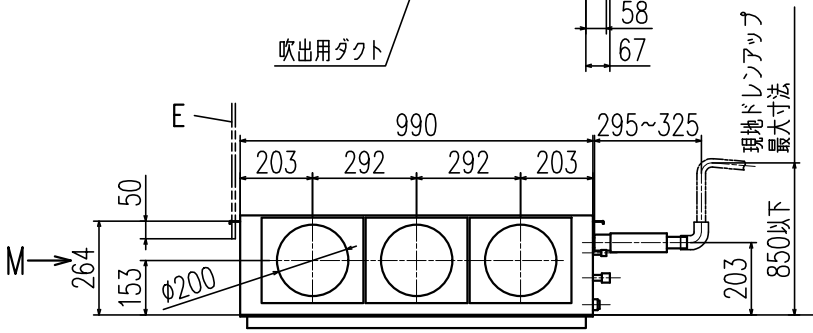

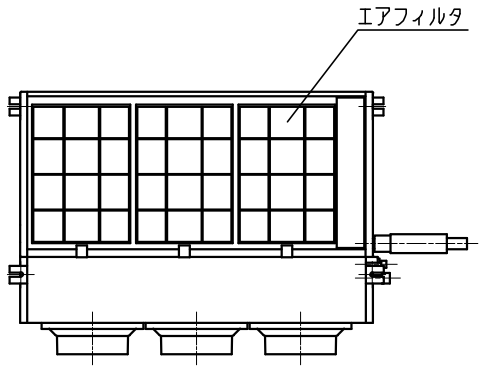

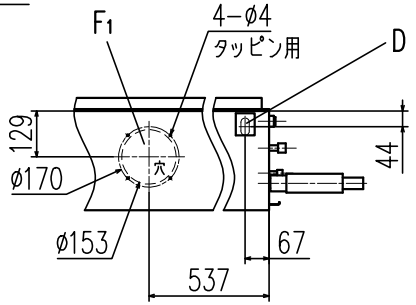

L視

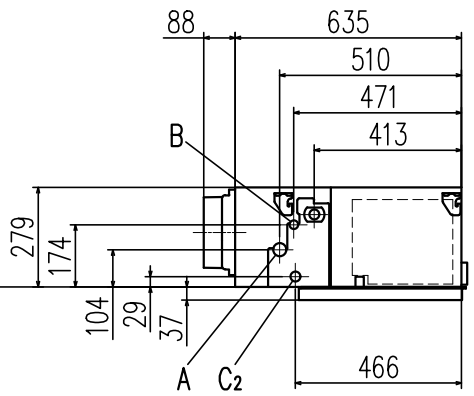

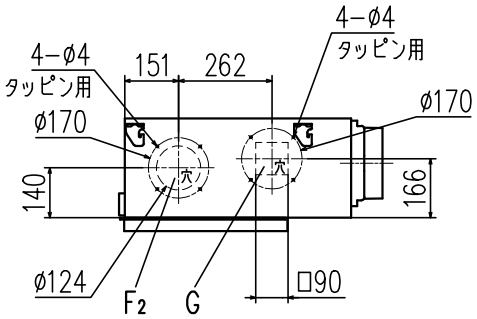

M視

記号	内容		
	機種	P63	P80
A	冷媒ガス側配管	φ12.7（フレア）	φ15.88（フレア）
B	冷媒液側配管	φ6.35（フレア）	φ9.52（フレア）
C1	ドレン配管接続口	VP25（I.D.25,O.D.32）	
C2	ドレン自然排水用	VP20	
D	電源取入口		
E	吊りボルト	M10	
F1	OA取入口	φ150用ノックアウト	
F2		φ125用ノックアウト	
G	排気ダクト接続口	φ125用ノックアウト	

リモコン（別売品）
ecoタッチリモコン

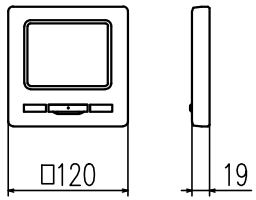

据付スペース

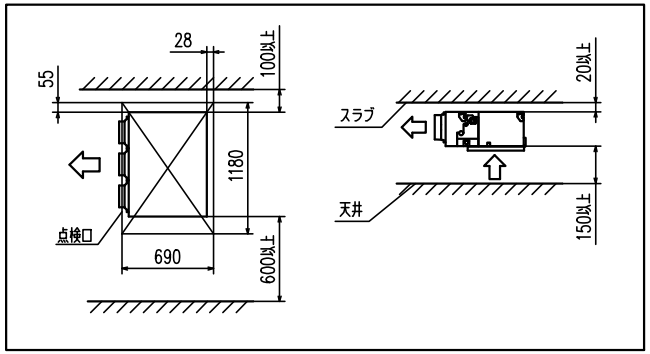

注
(1) 装置銘板は制御箱の蓋に付いています。

適用機種	FDRZP635SA, 805SA, 636S, 806S
変換キット形式	R-FL-3A
発行者	松本
名称	室内機外形図（OUTLINE）
図番	PJG000Z605
訂符	C
葉別	1/1
241126	