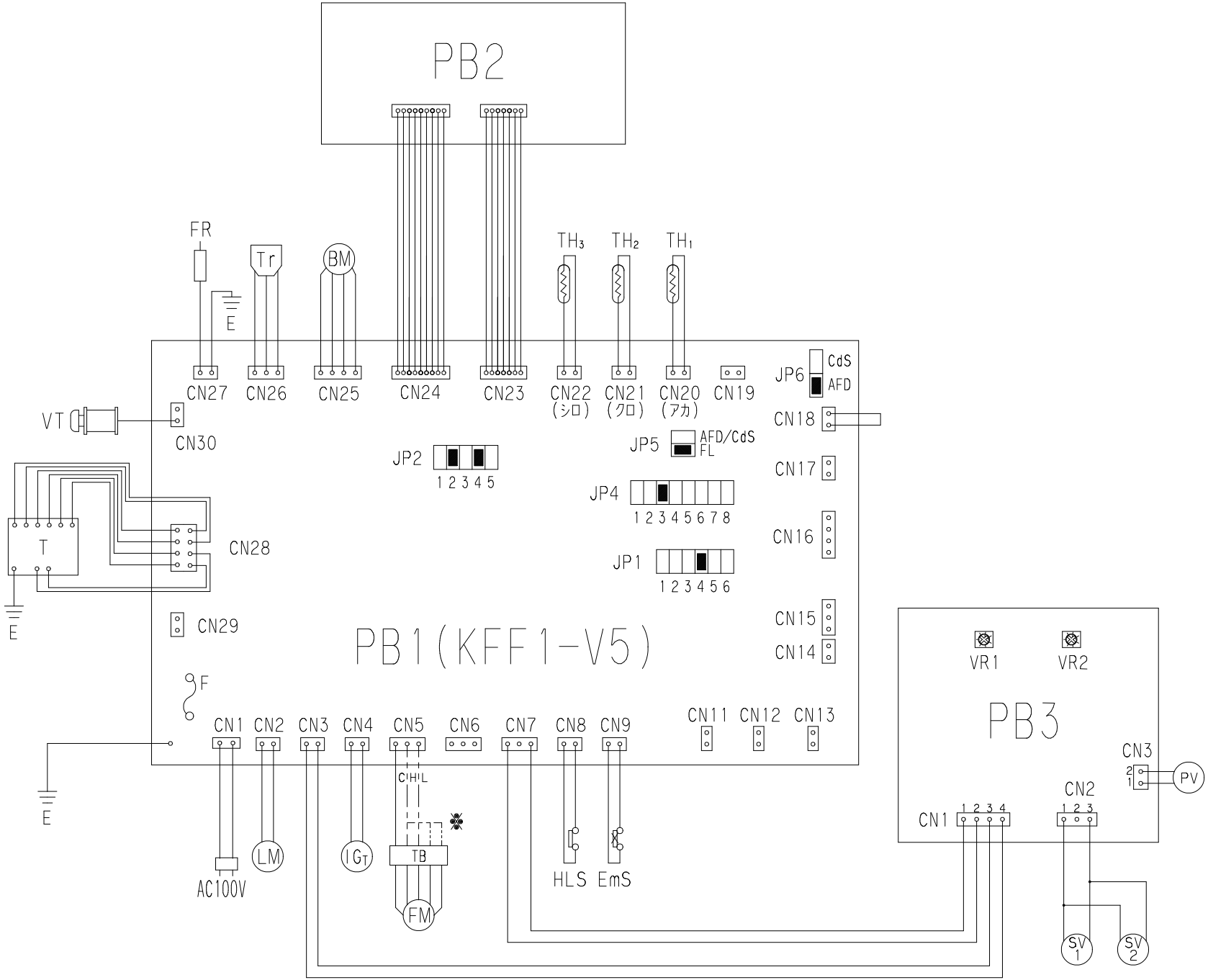

VT	給排気筒トップ
VR2	低燃焼調整ボリューム
VR1	高燃焼調整ボリューム
TB	端子台
CN	コネクタ
JP	ジャンパピン
T	トランス
F	ヒューズ
PB3	比例弁ドライバ
PB2	操作基板
PB1	主基板(KFF1-V5)
EmS	感震器
FR	フレームロッド
TH3	燃焼空気温度検知サーミスタ
TH2	送風用サーミスタ
TH1	室温検知サーミスタ
HLS	ハイリミットスイッチ
Tr	トランジスタ
LM	ルーバーモータ
IGT	着火トランス
PV	比例弁
SV1,2	遮断弁
BM	燃焼用電動機
FM	送風用電動機
記号	名称

※ 暖房能力及び使用周波数(50/60Hz)毎に設定されています。

訂符	改訂	年月日	点検	認可 小山	検図 五十嵐 / 製図 佐久間 H30.3.1
形式 0255~0355GF	製品・機能コード			尺度 / B/M B	製図
名称 配線図 ガス焚				図番 XRF18653	品別 / 業別 / A3