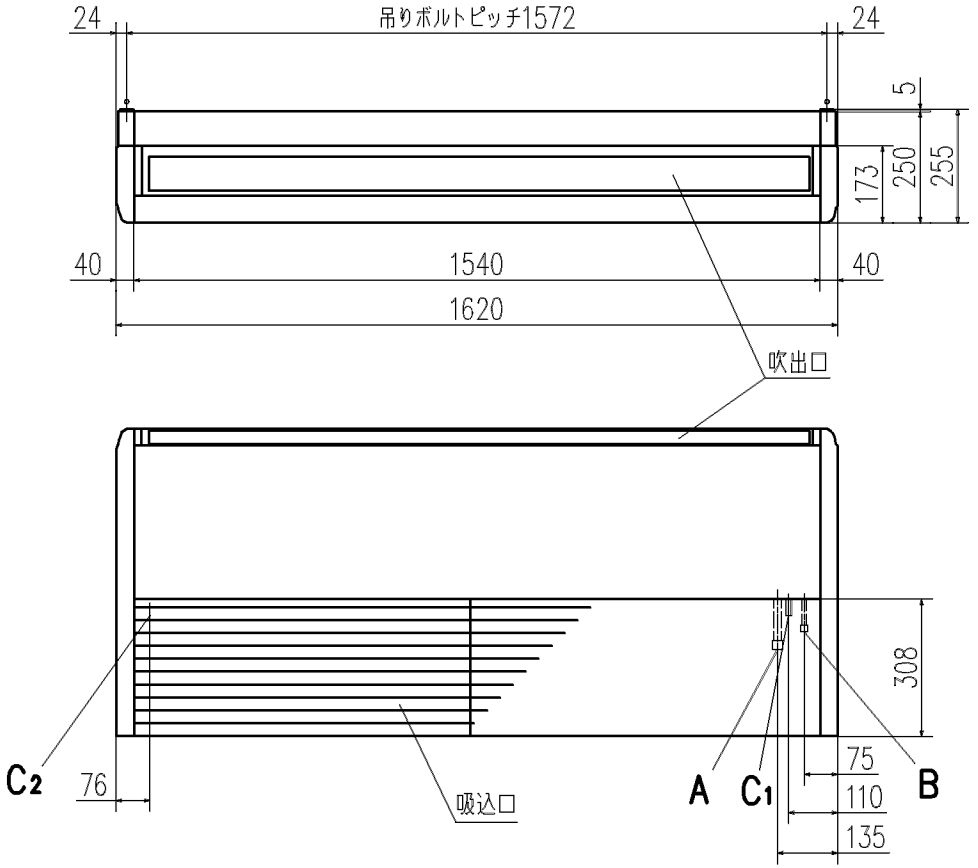

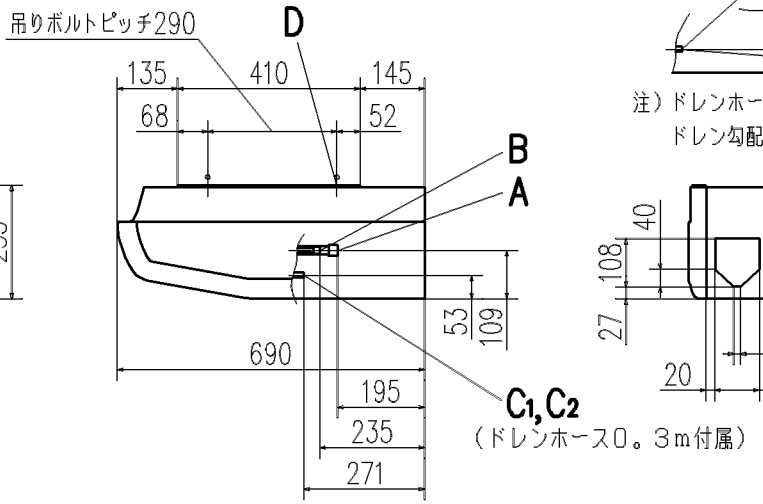

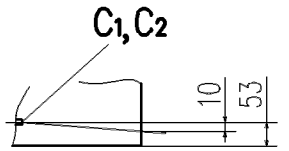

注）ドレンホースはユニット内で10mmの
ドレン勾配をとってください。

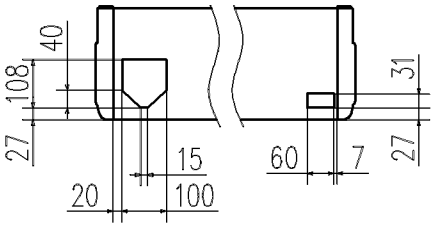

記号	内	容
A	ガス配管接続口	φ15。88（フレア）
B	液配管接続口	φ9。52（フレア）
$C_{1,2}$	ドレン配管接続口	VP20
D	吊りボルト用穴	（M10又はM8）
E	後抜き用穴	PEリッド
F	上抜き用穴	PEリッド
G	左後ろ抜きドレン用穴	ノックアウト

リモコン（別売品）

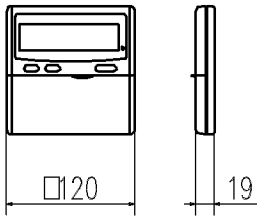

据付スペース

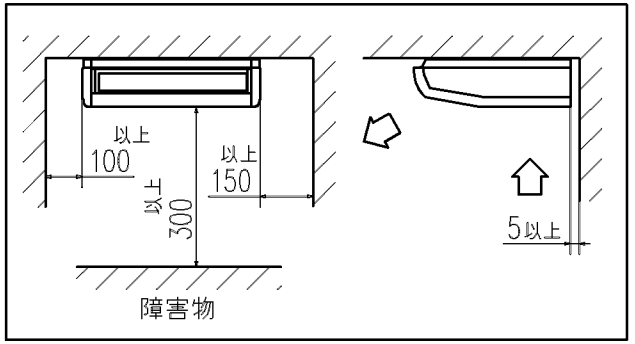

上方後方取出穴位置

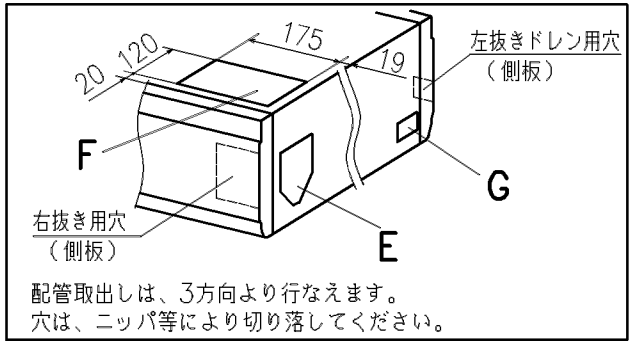

配管取出しは、3方向より行なえます。
穴は、ニッパ等により切り落してください。

注（1） 装置銘板は吸込グリル内のファンケース
正面についています。

適用機種	GEP1402S7B
形式	GE
発行者	笠原
名称	室内機外形図（OUTLINE）
図番	PFA003Z608
訂符	
葉別	1/1
060719	