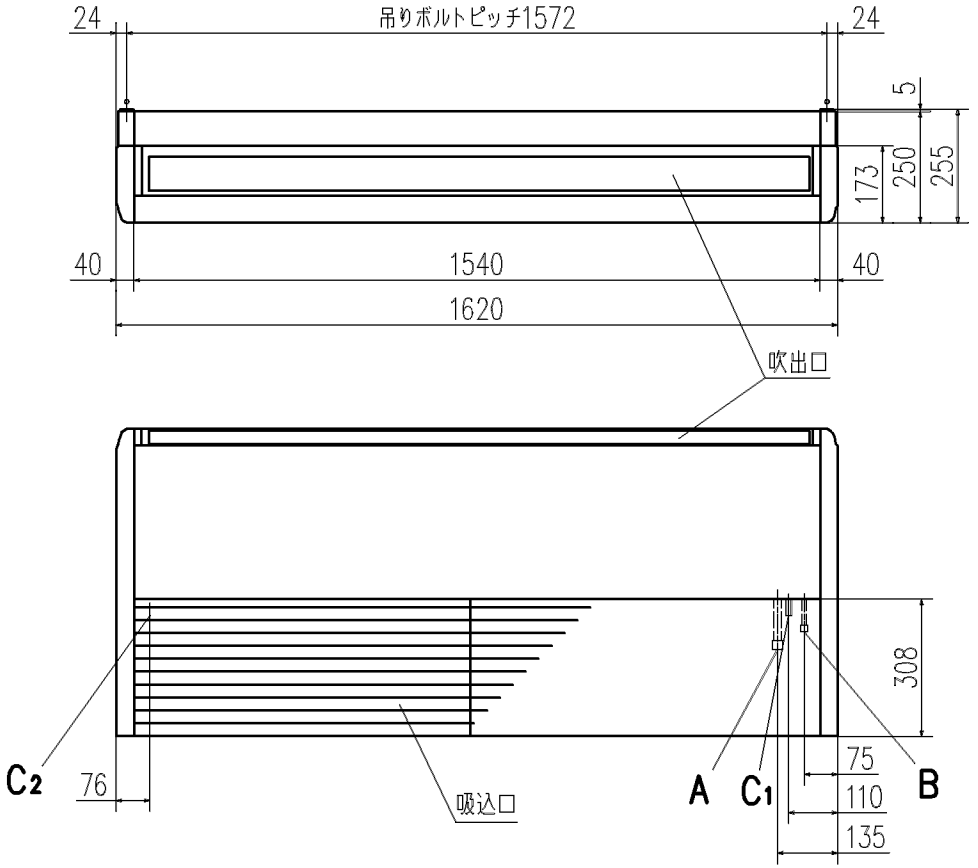

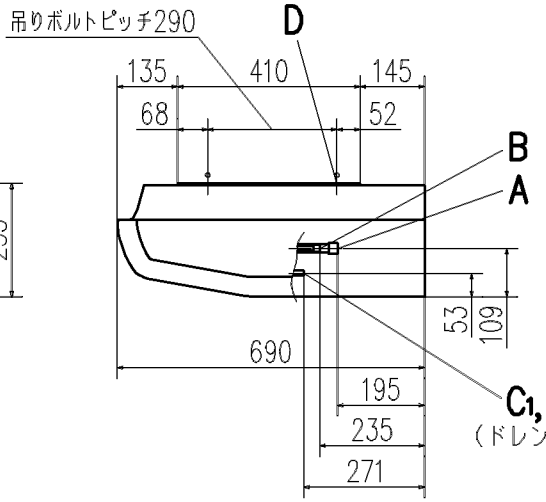

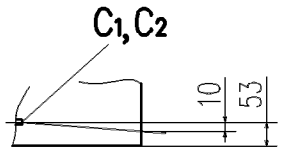

注）ドレンホースはユニット内で10mmのドレン勾配をとってください。

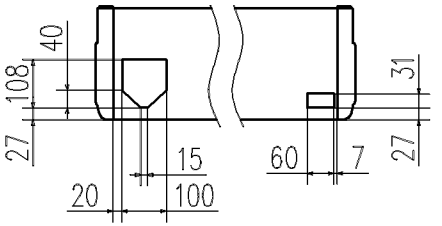

記号	内	容
A	ガス配管接続口	φ15。88（フレア）
B	液配管接続口	φ9。52（フレア）
$C_{1,2}$	ドレン配管接続口	VP20
D	吊りボルト用穴	（M10又はM8）
E	後抜き用穴	PEリッド
F	上抜き用穴	PEリッド
G	左後ろ抜きドレン用穴	ノックアウト

リモコン（別売品）

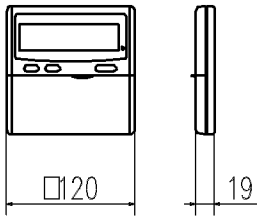

据付スペース

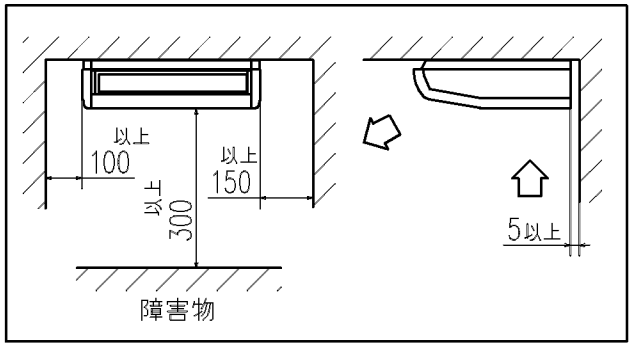

隣接設置の場合は、ユニット間を5000以上離してください。

上方後方取出穴位置

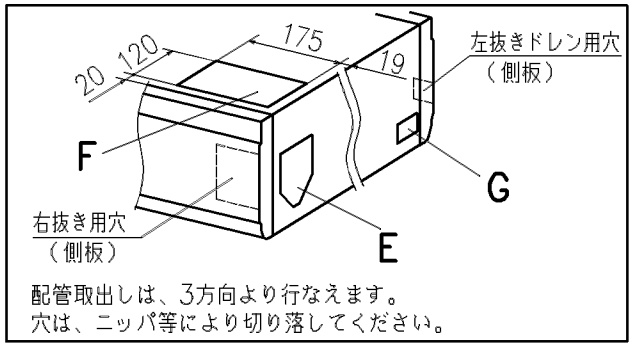

配管取出しは、3方向より行なえます。
穴は、ニッパ等により切り落してください。

注（1） 装置銘板は吸込グリル内のファンケース正面についています。

適用機種	GEP1122M7B, 1402M7B, 1602M7B
形式	GE
発行者	笠原
名称	室内機外形図（OUTLINE）
図番	PFA003Z623
訂符	
葉別	1/1
060828	