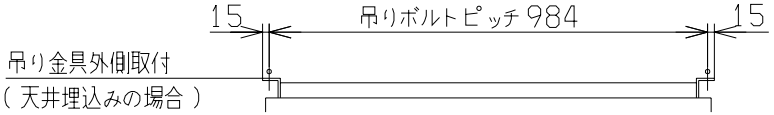

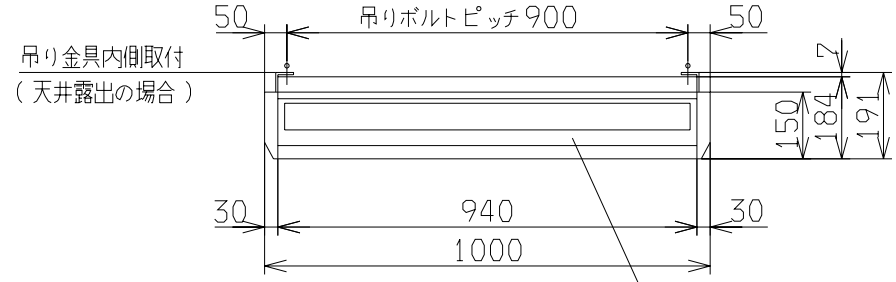

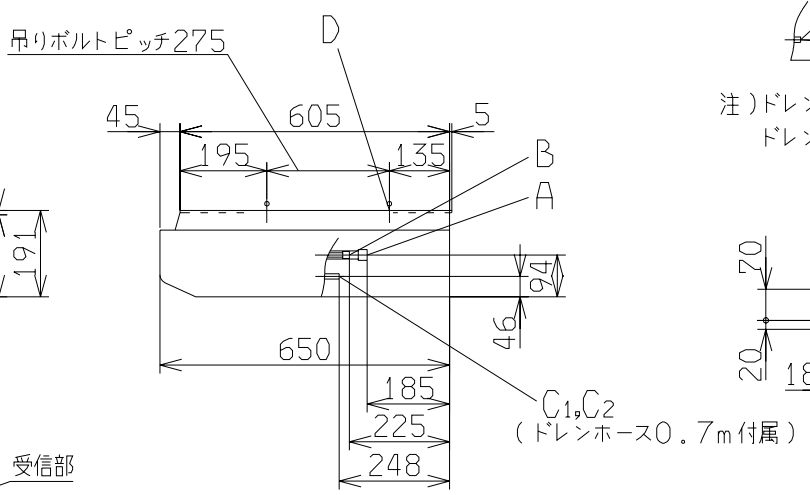

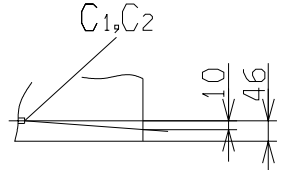

注）ドレンホースはユニット内で10mmのドレン勾配をとってください。

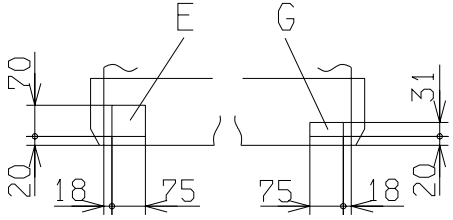

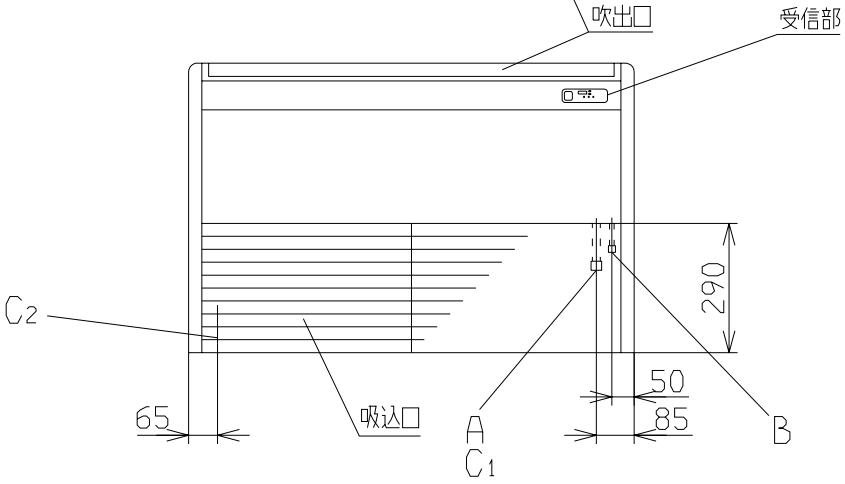

記号	内	容
A	ガス配管接続口	φ12.7（フレア）
B	液配管接続口	φ6.35（フレア）
C1,2	ドレン配管接続口	VP20
D	吊りボルト用穴	（M10又はM8）
E	後抜き用穴	ノックアウト
F	上抜き用穴	ノックアウト
G	左抜きドレン用穴	ノックアウト

リモコン

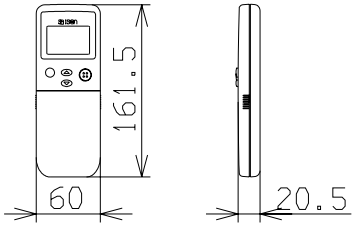

注（１）配管はフレア接続
（２）配線は端子台接続
（３）電源線と信号線は分離してください。
（４）装置銘板は吸込グリル内のファンケース正面についています。

据付スペース

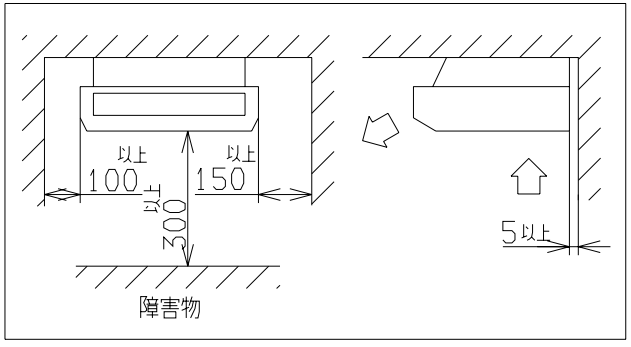

上方後方取出穴位置

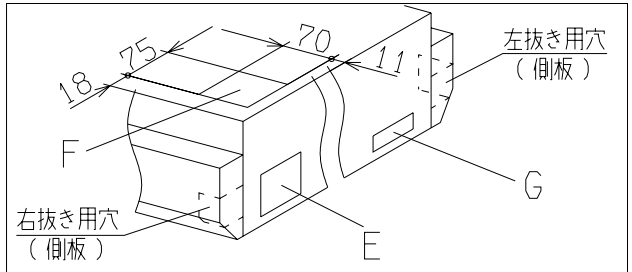

配管取出しは、４方向より行なえます。
穴は、ニッパ等により切り落してください。

適用機種	GHENP36HMD5,P45HMD5
形式	GHE
発行者	長谷川 030115
名称	室内機外形図（OUTLINE）
図番	PFA003Z019
訂符	
葉別	1/1