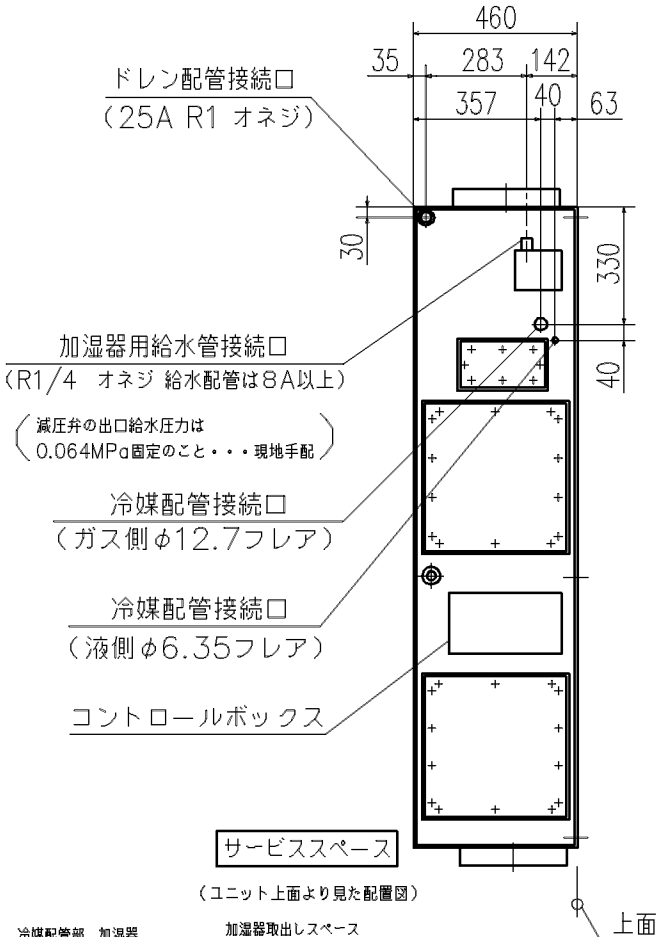

（ユニット上面より見た配置図）

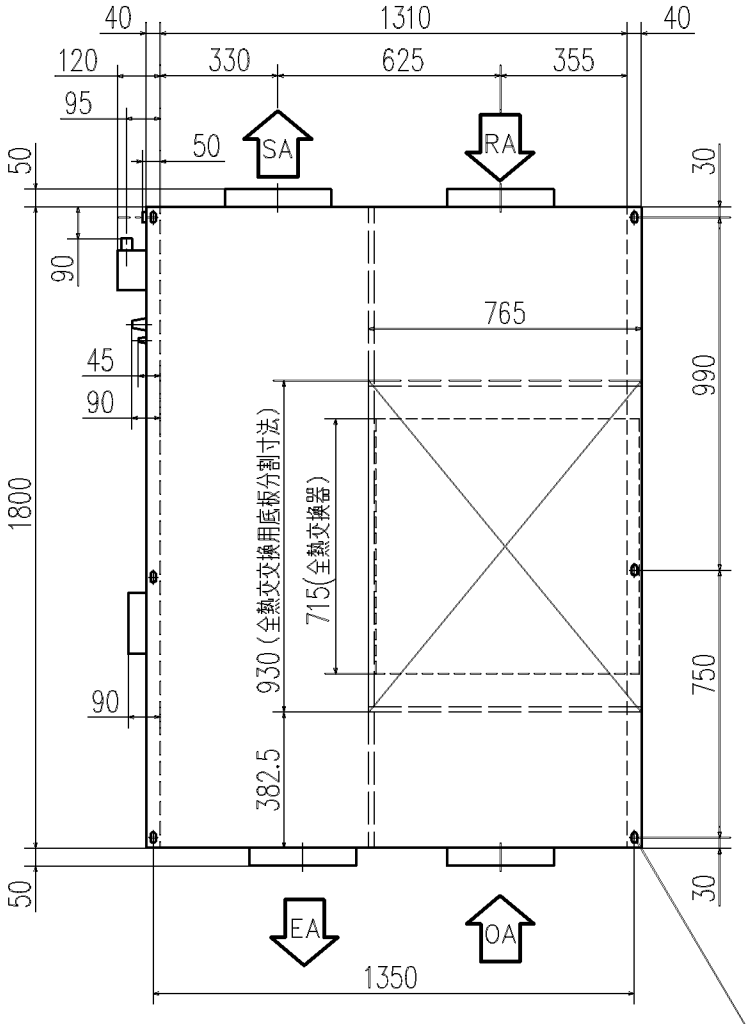

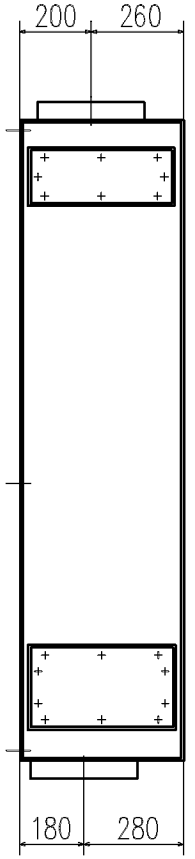

リモコン（別売品）

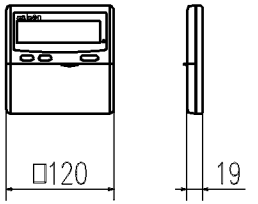

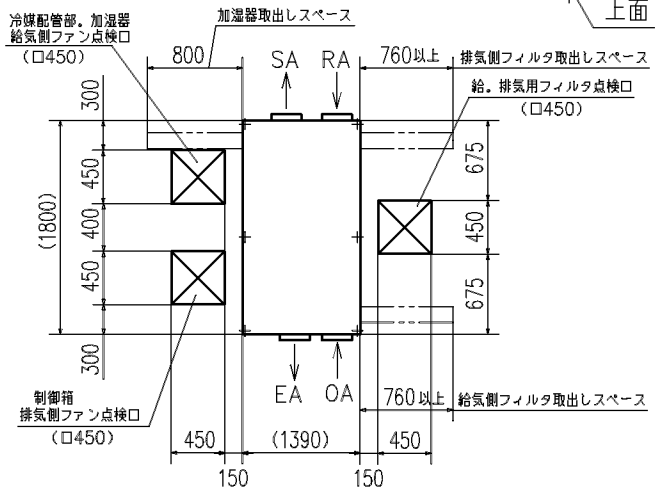

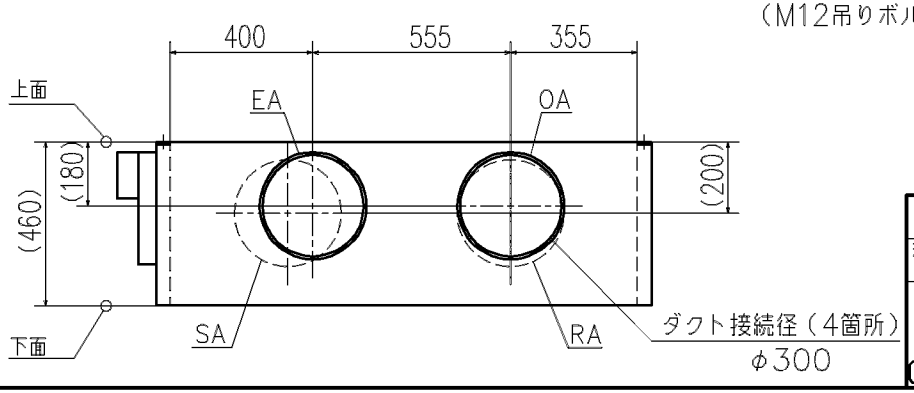

適用機種	GAFP10002M7B
形式	GAF
発行者	佐々倉
名称	外形図（OUTLINE）
図番	PCH000Z320
訂符	
葉別	1/1
060831	

ESP−PP−7633（SAF05）